HINOMOTO

PRODUCT CATALOG

RUN FOR THE FUTURE 2023

全ての大切な人の為に、全ての繋がる人の為に、全ては快適な未来の為に

株式会社日乃本錠前
〒114-0024
東京都北区西ヶ原１丁目１９番１９号
TEL 03-3910-5553 FAX 03-3917-9422
https://hinomotojomae.com

事業再構築補助金により作成

HINOMOTOは、
お客様の満足度を優先した
高品質・高機能な商品づくりを
追求し続けています。

当社は日本国内をはじめ中国・インドネシアに拠点を持ち、簡単で優秀な技術（簡秀技術）をコア技術とした開発を行い、鞄・スーツケース・ランドセル等のパーツから派生して産業機器・建築・医療・介護分野等のパーツを設計から製造・販売まで一貫して行わせて頂いております。長年培った技術やノウハウをより一層深掘りすると共に新しい分野でイノベーションを起こし「常に喜ばれる商品」を世の中に送り出せるよう日々精進致しております。

新型コロナウィルスによって多くの事が変わりました。人々の価値観・働き方が大きく変わり、また一方地球に目を向けてみると温暖化が待ったなしの状況かと思われます。このような状況の中で我々自身も変わっていかなければなりません。その為にも、スピード感を持って変革を起こしていきたいという意味合いの経営テーマです。

そして、お客様・仕入先様、社員、社員のご家族等全てのつながる人の為に成長していきます。そのようにして去年より今年成長するという木の年輪のような企業を目指していきます。何卒宜しくお願い申し上げます。

RUN FOR THE FUTURE

HINOMOTO

環境への取り組み

株式会社日乃本錠前は、地球上全ての生物の財産である
地球環境を守っていくよう、小さなことから一歩ずつ
環境保全活動に取り組んでおります。

全ては次世代の命の為に。

カタログのご利用について

- ●商品状況によりましては、やむをえず廃番とさせていただく場合があります。あらかじめご了承ください。
- ●在庫状況につきましては、製品の出荷状況 工場の生産ペースによりご希望の数量を確保出来ない場合があります。ご注文・お問い合せの際に在庫数量のご確認をお願い致します。
- ●運賃につきましては、1ヶ所への発送の合計金額が 3 万円以下（税抜き）の場合は、運賃のご負担をお願い致します。急ぎの別途料金がかかる場合にもご負担をお願い致します。
- ●特注品も対応致しますのでお気軽にご相談ください。
- ●ご希望の商品のお見積りを致します。お問い合わせください。
- ●カタログ内のサイズ表記は「mm」となります。

ケース金具
パチン錠、ロータリー錠、特殊錠前、丁番、ステー、底足各ケース、鞄に必要なアイテムが豊富にラインナップされています。 P6

ランドセルパーツ
ランド錠、背カン、ダルマカン、ナスカンなど、ランドセルに必要なアイテムが豊富にラインナップされています。 P34

スーツケース
静音性の高いキャスター、手元式ブレーキキャスター、ハンドル、ベルト式ロックなどスーツケースに必要なアイテムが豊富にラインナップされています。 P39

産業機器パーツ
シリンダー各種、ハンドル、重量キャスター、デザインキャスター、バイク BOX 錠前、バイク BOX 丁番、産業業界で必要なアイテムが豊富にラインナップされています。 P73

医療産業用キャスター
手元式ブレーキキャスター、足踏みブレーキキャスター、デザインキャスター、重量キャスター、あらゆるシーンで必要なアイテムが豊富にラインナップされています。 P92

建築金物
ドアガード、フランス落とし丁番など、建築業界で必要な商品がラインナップされています。 P97

完成品
チェアハンガー、チェアポケット、宅クーラー BOX、南京錠などアイデア豊かな商品がラインナップされています。 P100

HINOMOTO

case metal fittings

ケース金具

- パチン錠
- ロータリー錠
- 特殊錠前
- 丁番
- ステー
- 底足各ケース

鞄に必要なアイテムが豊富にラインナップされています。

K330HC-ZCR

図面 /

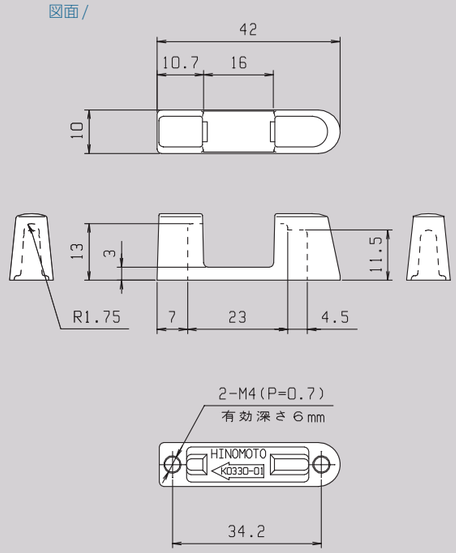

鏡座

商品名	330 立鏡　クローム				
材質	ZDC	表面加工	クローム	重量	20.5g
商品コード	K330HC-ZCR				
商品説明	他の表面仕上げ	真鍮ミガキ			

K336A-B00

図面 /

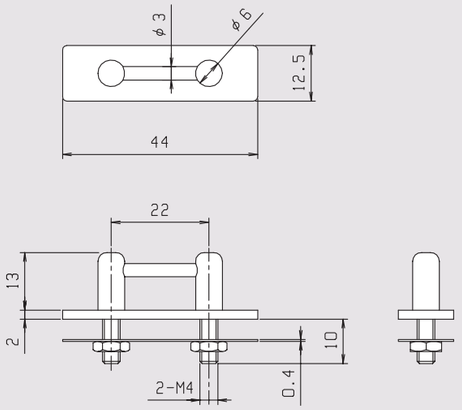

鏡座

商品名	336A立鏡				
材質	真鍮	表面加工	生地	重量	21.0g
商品コード	K336A-B00				
商品説明	他の表面仕上げ	代用金サテーナ			

K336F-B00

図面 /

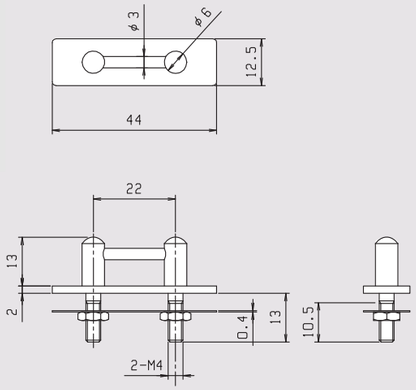

鏡座

商品名	336Ｆ立鏡		
材質 真鍮	表面加工 生地	重量 21.0g	
商品コード K336F-B00			
商品説明 他の表面仕上げ 真鍮ﾌﾞﾛﾝｽﾞ			

K337B-BS

図面 /

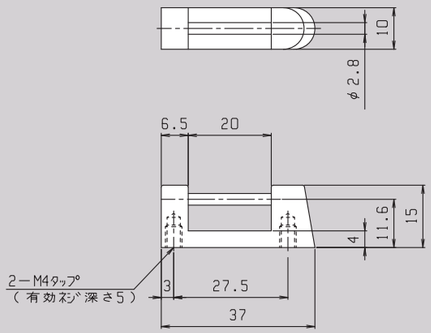

鏡座

商品名	337B 立鏡　サテーナ		
材質 真鍮	表面加工 ｻﾃｰﾅ	重量 23.7g	
商品コード K337B-BS			
商品説明 他の表面仕上げ 代用金サテーナ			

K337A-BS

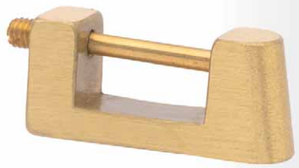

図面 /

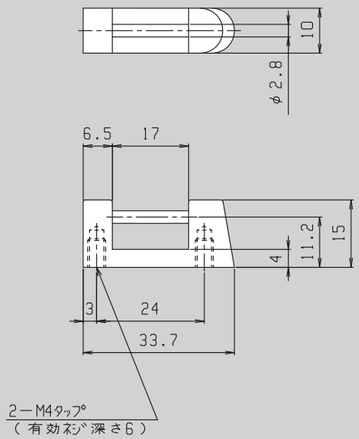

鏡座

商品名	337A立鏡　サテーナ		
材質 真鍮	表面加工 ｻﾃｰﾅ	重量 22.7g	
商品コード K337A-BS			

T281D-SCR

図面 /

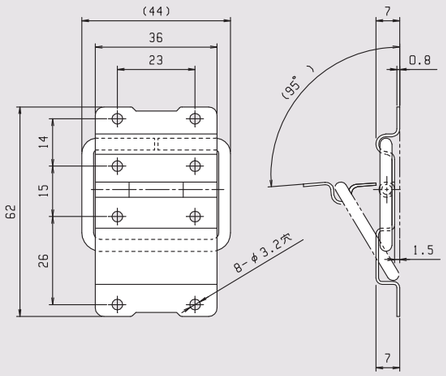

鏡付丁番

商品名	281D 鏡付丁番　段付　クローム		
材質 SPCC	表面加工 ｸﾛｰﾑ	重量 32.0g	
商品コード T281D-SCR			

ケース金具

T281S-SCR

図面 /

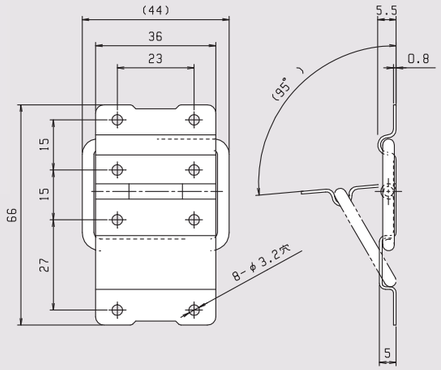

鐶付丁番

商品名	281S鐶付平丁番　クローム		
材質 SPCC	表面加工 クローム	重量 32.0g	
商品コード T281S-SCR			

G601A-SCR

図面 /

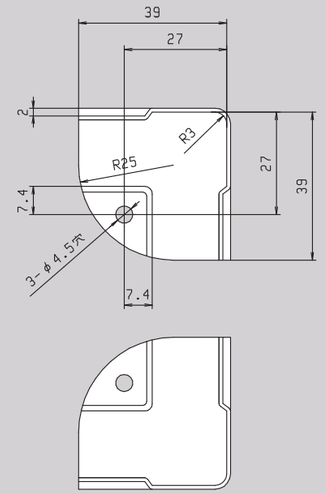

コーナー金具

商品名	601A大八方　ダボナシ　クローム		
材質 SPCC	表面加工 クローム	重量 31.1g	
商品コード G601A-SCR			

G312K-SCR

図面 /

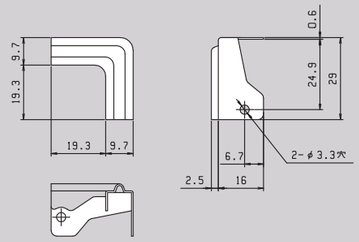

オス側

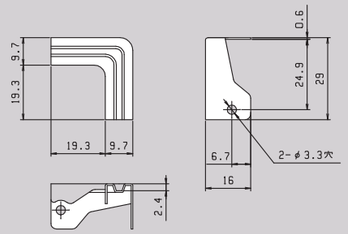

メス側

コーナー金具

商品名	312ダブル角金　クローム		
材質 SPCC	表面加工 クローム	重量 13.5g	
商品コード G312K-SCR			

G601B-SCR

図面 /

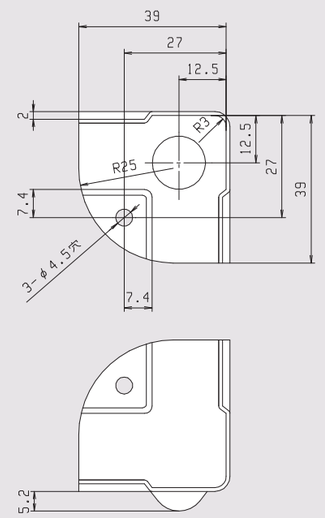

コーナー金具

商品名	601B大八方　1ツダボ　クローム		
材質 SPCC	表面加工 クローム	重量 30.8g	
商品コード G601B-SCR			

G601C-SCR

図面 /

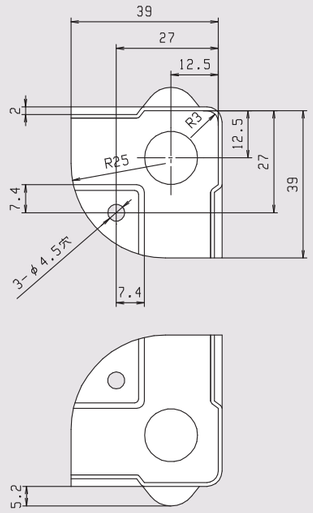

コーナー金具

商品名	601C大八方　2ツダボ　クローム
材質	SPCC
表面加工	クローム
重量	30.8g
商品コード	G601C-SCR

G601E-SCR

図面 /

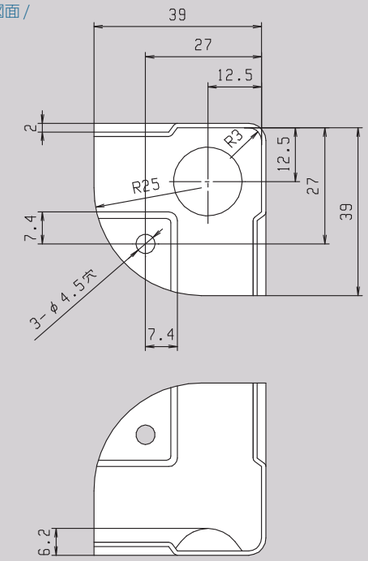

コーナー金具

商品名	601E大八方　1ツボコ　クローム
材質	SPCC
表面加工	クローム
重量	31.2g
商品コード	G601E-SCR

G602A-SCR

図面 /

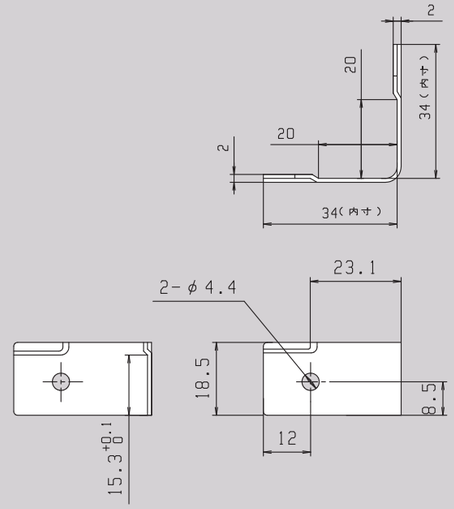

コーナー金具

商品名	35×35×18.5L　コーナー
材質	SPCC
表面加工	クローム
重量	10.1g
商品コード	G602A-SCR

G602B-SCR

図面 /

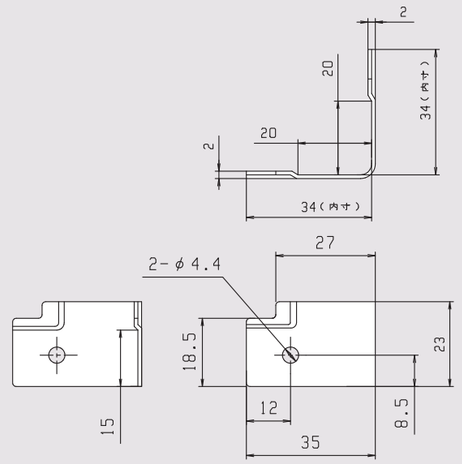

コーナー金具

商品名	35×35×23L　コーナー
材質	SPCC
表面加工	クローム
重量	11.5g
商品コード	G602B-SCR

G602C-SCR

図面 /

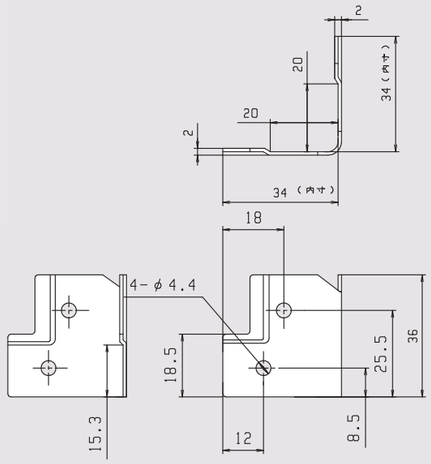

コーナー金具

商品名	35×35×36L　コーナー				
材質	SPCC	表面加工	ｸﾛｰﾑ	重量	16.8g
商品コード	G602C-SCR				

J012S-BS

図面 /

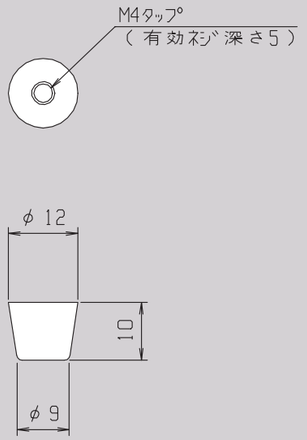

底足

商品名	12mm挽物底鋲　平　サテーナ				
材質	真鍮	表面加工	ｻﾃｰﾅ	重量	7.0g
商品コード	J012S-BS				

J010S-BS

図面 /

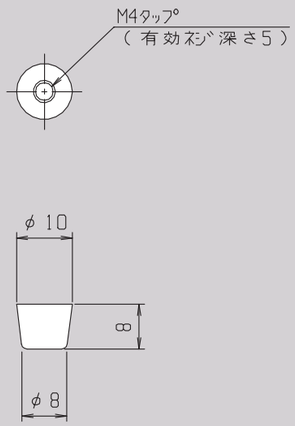

底足

商品名	10mm挽物底鋲　平　サテーナ				
材質	真鍮	表面加工	ｻﾃｰﾅ	重量	4.0g
商品コード	J010S-BS				

J1800N-SBT

図面 /

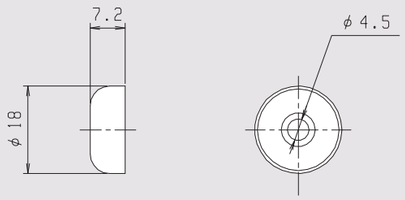

底足

商品名	18mm ランス鋲　足無　ガラ真鍮				
材質	SPCC	表面加工	ｶﾞﾗ真鍮	重量	3.0g
商品コード	J1800N-SBT				
商品説明	他の表面仕上げ	代用金サテーナ			

FJ004-SNT

図面 /

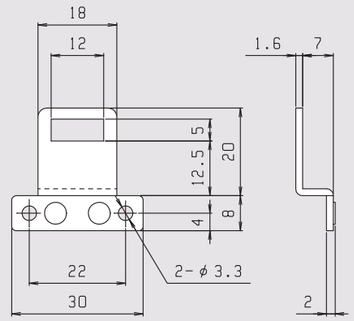

ダイヤル錠

商品名	3連ダイヤル錠用下り　ガラニッケル
材質	SPCC
表面加工	ｶﾞﾗﾆｯｹﾙ
重量	9.5g
商品コード	FJ004-SNT
商品説明	3連ダイヤル錠用の下りです。

Y0121-ZCR

図面 /

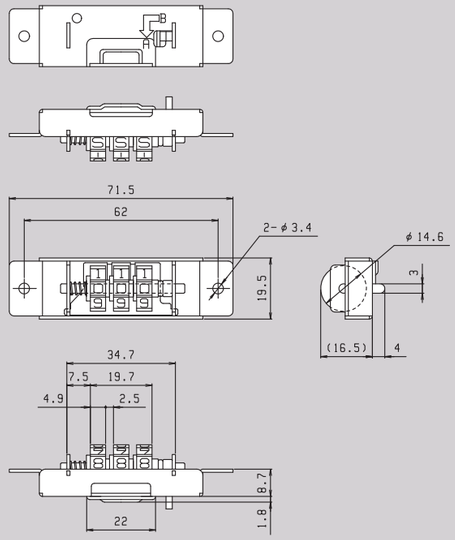

ダイヤル錠

商品名	3連ダイヤル錠　クローム
材質	ZDC
表面加工	ｸﾛｰﾑ
重量	39.0g
商品コード	Y0121-ZCR
商品説明	アタッシュケース・ジュラルミンケースに利用できます。

PC0121H-SCR

図面 /

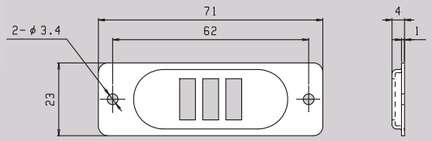

ダイヤル錠

商品名	3連ダイヤル錠用ケースカバー　クローム
材質	SPCC
表面加工	ｸﾛｰﾑ
重量	14.0g
商品コード	PC0121H-SCR
商品説明	3連ダイヤル錠用のカバーです。

T292D-SUS

図面 /

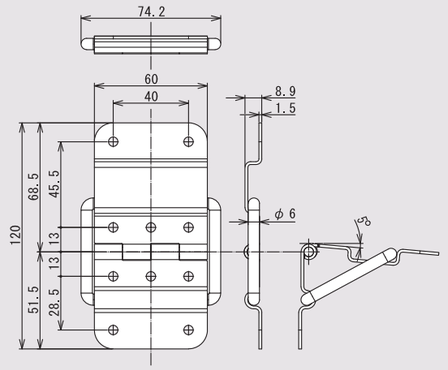

丁番

商品名	292 特大カン付き段付丁番
表面加工	ﾊﾞﾚﾙ
商品コード	T292D-SUS

T297TS-SCR

図面 /

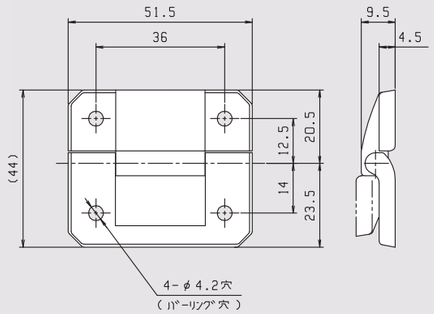

丁番

商品名	297 取付 180° 丁番 Sｸﾛｰﾑ
材質	SPCC / SWCH
表面加工	ｸﾛｰﾑ
商品コード	T297TS-SCR

V024S-SCR

図面 /

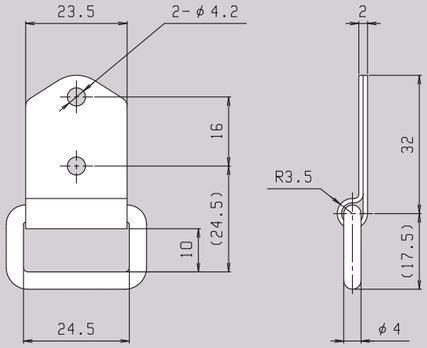

吊鐶

商品名	24mm吊鐶　クローム		
材質	SPCC	表面加工	ｸﾛｰﾑ
商品コード	V024S-SCR	重量	22.0g

T390-SUS

図面 /

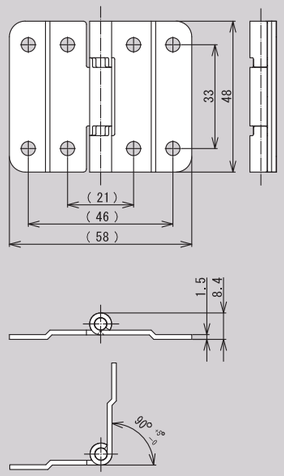

丁番

商品名	390 ストッパー付ヒンジ
材質	SUS304
表面加工	ﾊﾞﾚﾙ
商品コード	T390-SUS

P300H-ZCRF

図面 /

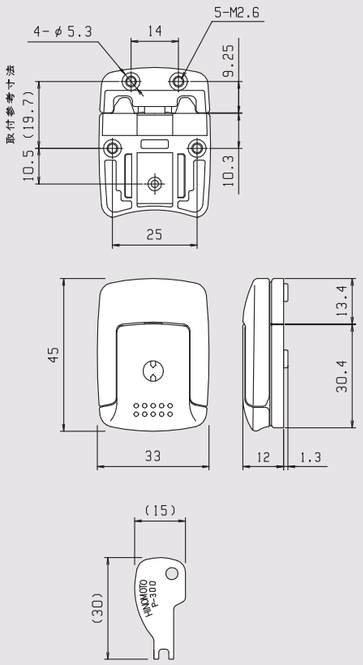

ドローボルト

商品名	300 ドローボルト　クロームミガキ		
材質	ZDC	表面加工	ｸﾛｰﾑﾐｶﾞｷ
商品コード	P300H-ZCRF	重量	63.0g
商品説明	鍵無しタイプも有ります。		

P300K-ZCRF

図面 /

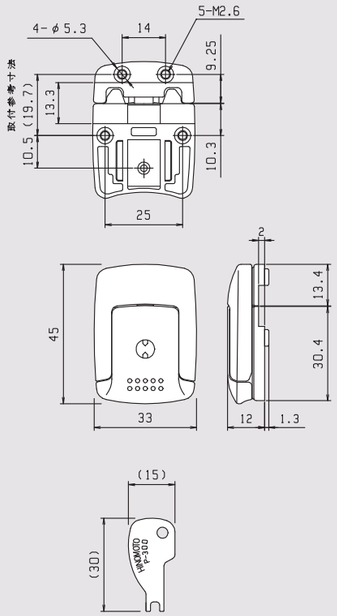

ドローボルト

商品名	300ドローボルト カキ クロームミガキ
材質	ZDC
表面加工	ｸﾛｰﾑﾐｶﾞｷ
重量	63.0g
商品コード	P300K-ZCRF
商品説明	他の表面仕上げ　黒ニッケル・黒塗装も有ります。 鍵無しタイプも有ります。

T382N-SCR

図面 /

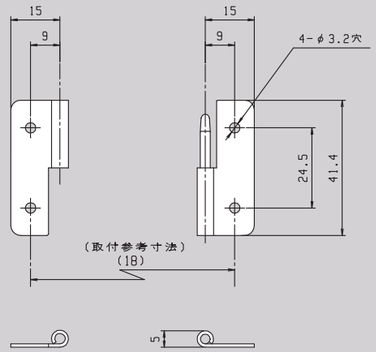

抜差丁番

商品名	382 抜差丁番　クローム
材質	SPCC
表面加工	ｸﾛｰﾑ
重量	15.0g
商品コード	T382N-SCR

Y207BR-BL

図面 /

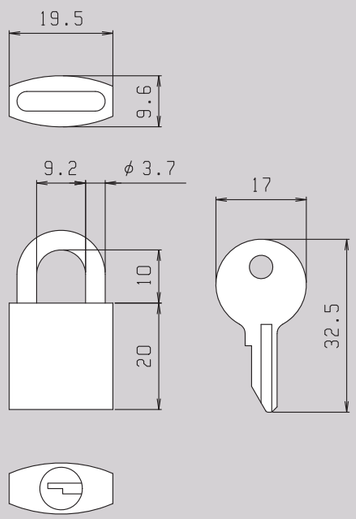

南京錠

商品名	207 南京錠
材質	真鍮
重量	36.0g
商品コード	Y207BR-BL
商品説明	面取りなしタイプも有ります。

N417AC-SCR

図面 /

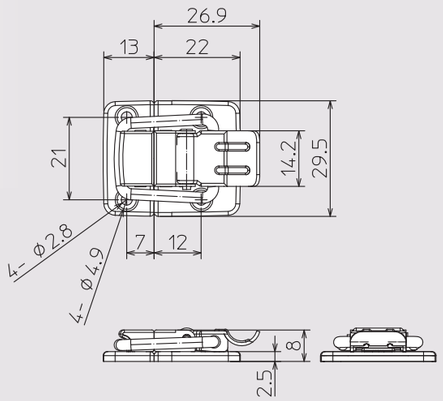

パチン錠

商品名	417 パチン錠
材質	SPCC
表面加工	ｸﾛｰﾑ
商品コード	N417AC-SCR

P120A-SCR

図面 /

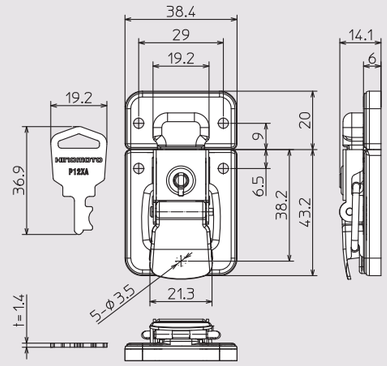

パチン錠

商品名	120A ワンタッチ錠　大　鍵付平
材質	SPCC
表面加工	ｸﾛｰﾑ
商品コード	P120A-SCR

P121B-SCR

図面 /

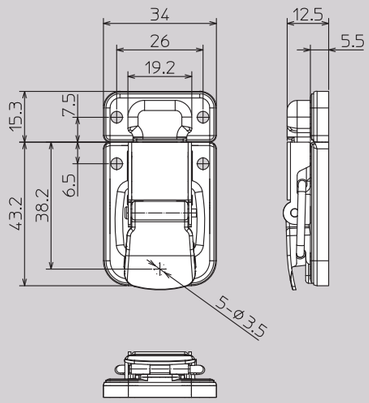

パチン錠

商品名	121B ワンタッチ錠　小　鍵付平
材質	SPCC
表面加工	ｸﾛｰﾑ
商品コード	P121B-SCR

P1631B-SCR

図面 /

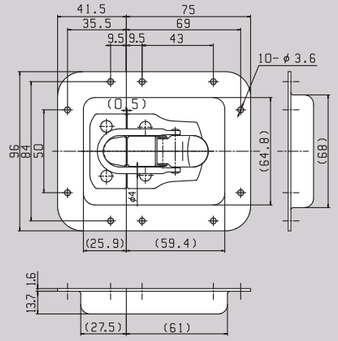

パチン錠

商品名	163パチン錠 鍵無平皿付 Sクローム	
材質	SPCC	
表面加工	ｸﾛｰﾑ	
重量	220.0g	
商品コード	P1631B-SCR	

P163A-SCR

図面 /

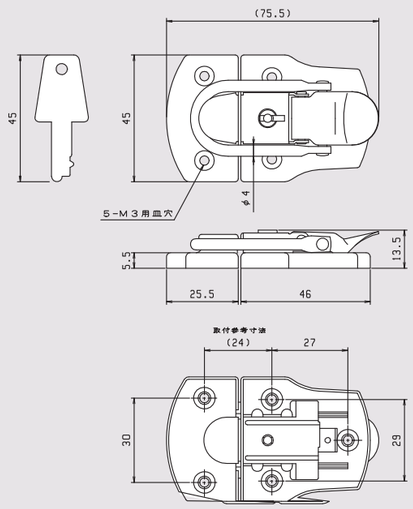

パチン錠

商品名	163パチン錠　鍵付　平　クローム	
材質	SPCC	
表面加工	ｸﾛｰﾑ	
重量	61.0g	
商品コード	P163A-SCR	
商品説明	他の表面仕上げ	真鍮鍵無しタイプも有ります。

P165A-K40-SCR

図面 /

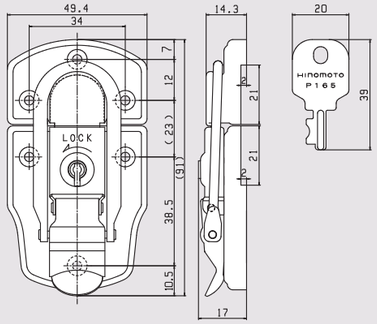

パチン錠

商品名	165 パチン錠 鍵付 40 カキ
材質	SPCC
表面加工	クローム
商品コード	P165A-K40-SCR

P247A-SRS-SCR

図面 /

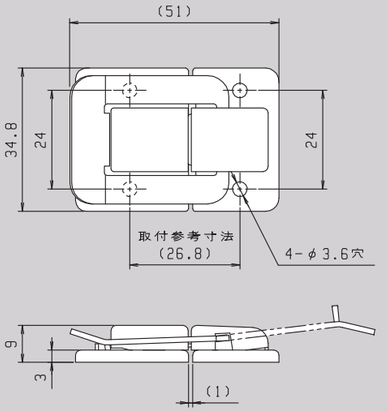

パチン錠

商品名	247 パチン錠　平　鍵付　クローム
材質	SPCC
表面加工	クロームメッキ
重量	31.0g
商品コード	P247A-SRS-SCR
商品説明	30カキ、20カキ、段付が有ります。 色はクロームとゴールド　カギ無しタイプも有ります。

P245H-SCR

図面 /

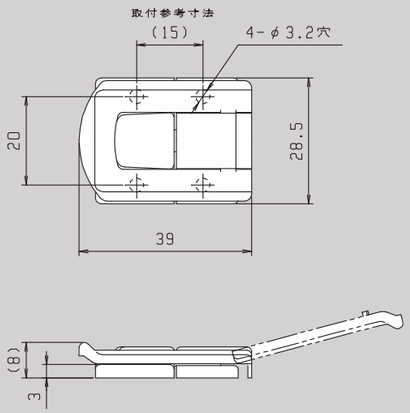

パチン錠

商品名	245 角丸パチン錠　クローム
材質	SPCC
表面加工	クローム
重量	16.0g
商品コード	P245H-SCR
商品説明	他の表面仕上げ　真鍮

P413A-SCR・P413S-SCRT

図面 /

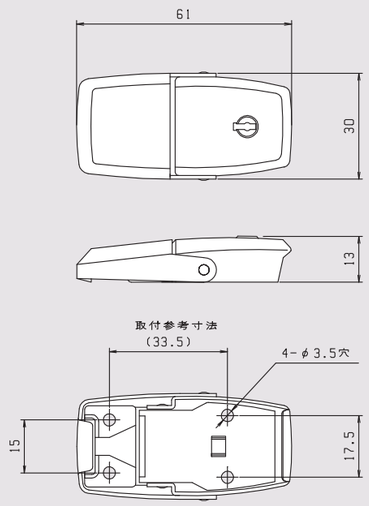

パチン錠

商品名	413 パチン錠　鍵付　クローム
材質	SPCC
表面加工	クローム
重量	59.0g
商品コード	P413A-SCR・P413S-SCRT
商品説明	鍵無しタイプも有ります。

P419S-SCR

図面 /

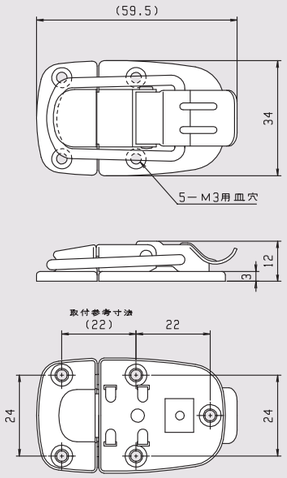

パチン錠

商品名	419 パチン錠　クローム				
材質	SPCC	表面加工	ｸﾛｰﾑ	重量	27.0g
商品コード	P419S-SCR				
商品説明	他の表面仕上げ	ガラニッケル 段付きタイプも有ります。			

K555-ZNF

図面 /

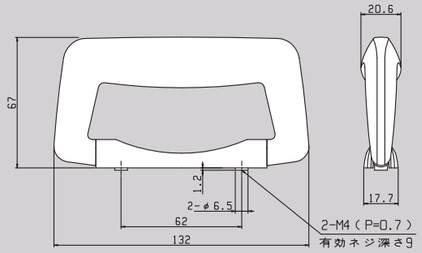

ハンドル

商品名	555 ハンドル　ニッケルミガキ				
材質	ﾊﾝﾄﾞﾙ PP ﾍﾞｰｽ ZDC	表面加工	ﾆｯｹﾙﾐｶﾞｷ	重量	70.0g
商品コード	K555-ZNF				

FM200PE-P01

図面 /

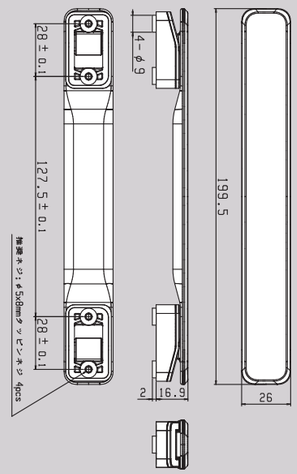

ハンドル

商品名	FM ハンドル ASSY　BLK				
材質	PU / PA6 / ABS / 銅			重量	65.0g
商品コード	FM200PE-P01				
商品説明	ボルトタイプも有ります。				

T345H-SCR

図面 /

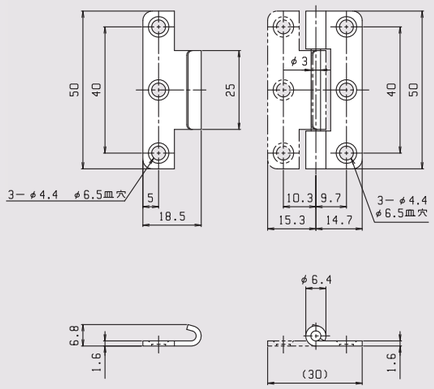

引掛丁番

商品名	345 引掛丁番　クローム				
材質	SPCC	表面加工	ｸﾛｰﾑ	重量	25.5g
商品コード	T345H-SCR				

T282T-SCR

図面 /

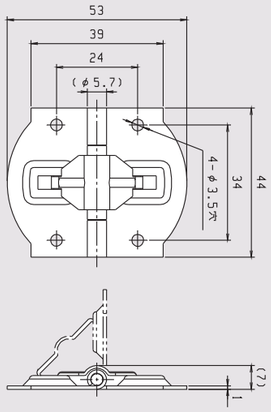

平丁番

商品名	282 平丁番　クローム
材質 SPCC	表面加工 ｸﾛｰﾑ　重量 26.0g
商品コード	T282T-SCR
商品説明	他の表面仕上げ　真鍮・ガラニッケル 90度で止まります。

T288A-SCR

図面 /

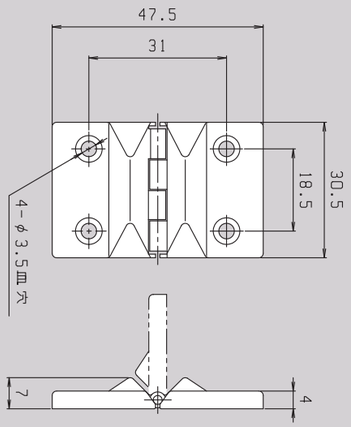

平丁番

商品名	288A平丁番　クローム
材質 SPCC	表面加工 ｸﾛｰﾑ　重量 14.0g
商品コード	T288A-SCR
商品説明	他の表面仕上げ　真鍮・ガラニッケル 90度で止まります。段付タイプも有ります。

T297T-SB

図面 /

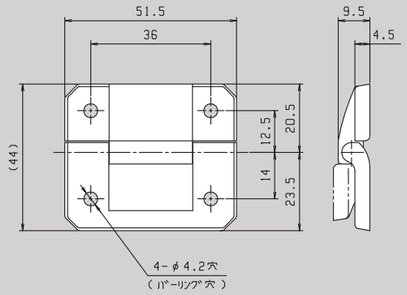

平丁番

商品名	297 平丁番　真鍮
材質 SPCC	表面加工 真鍮　重量 29.0g
商品コード	T297T-SB
商品説明	他の表面仕上げ　クローム

T341A-SNT

図面 /

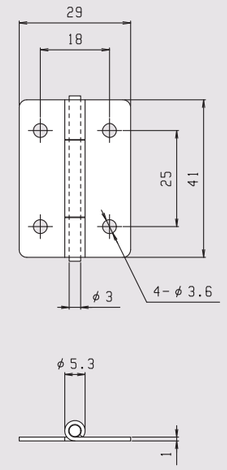

平丁番

商品名	41 平丁番　ガラニッケル
材質 SPCC	表面加工 ｶﾞﾗﾆｯｹﾙ　重量 15.0g
商品コード	T341A-SNT
商品説明	他の表面仕上げ　クローム

P100H-SCR·P100H-02(01)

図面 /

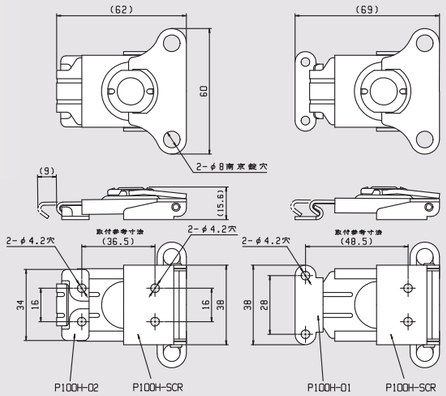

ロータリー錠

商品名	100ロータリー錠　本体　Sクローム
材質	SPCC
表面加工	クローム
重量	89.0g
商品コード	P100H-SCR・P100H-02(01)
商品説明	受けは2種類有ります。南京錠がかけられます。

P101H-SCR

図面 /

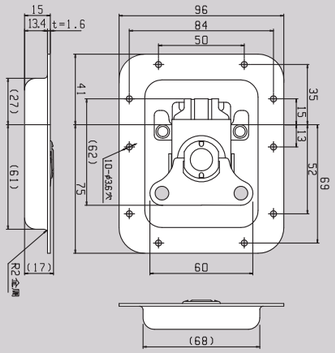

ロータリー錠

商品名	101ロータリー錠　皿付　クローム
材質	SPCC
表面加工	クローム
重量	266.0g
商品コード	P101H-SCR
商品説明	南京錠がかけられます。

P1040-SCR

図面 /

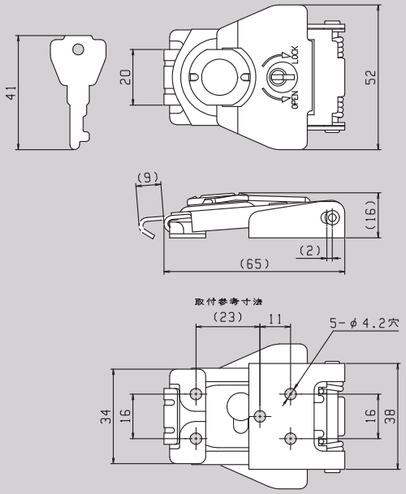

ロータリー錠

商品名	1040ロータリー錠　下り付　Sクローム
材質	SPCC
表面加工	クローム
重量	118.0g
商品コード	P1040-SCR
商品説明	ステンレス仕様も有ります。

P1050-SCR

図面 /

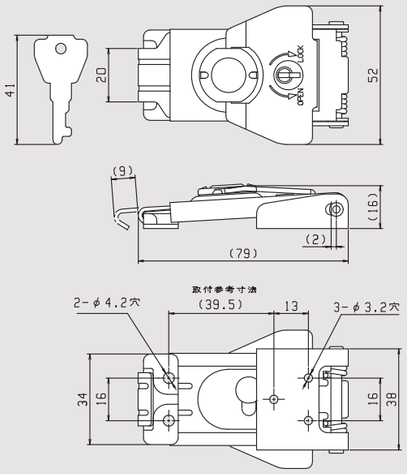

ロータリー錠

商品名	1050ロータリー錠　下り付　Sクローム
材質	SPCC
表面加工	クローム
重量	123.0g
商品コード	P1050-SCR
商品説明	ステンレス仕様も有ります。

P1051-SCR

図面 /

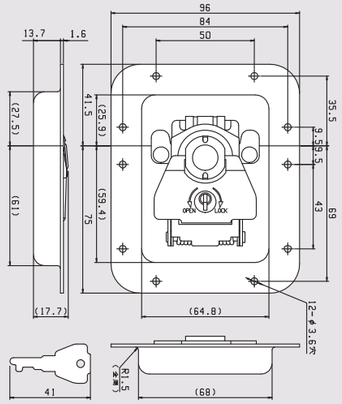

ロータリー錠

商品名	1051ロータリー錠　皿付　クローム
材質	SPCC
表面加工	クローム
重量	294.0g
商品コード	P1051-SCR

P111H-SCR

図面 /

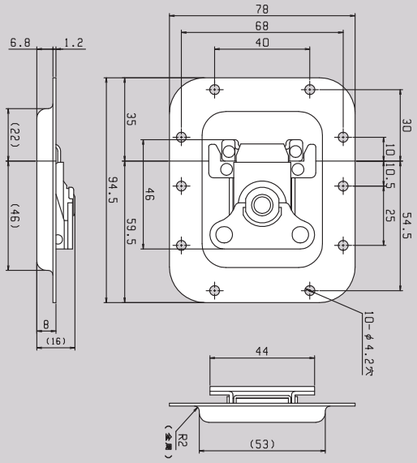

ロータリー錠

商品名	111H ロータリー錠　皿付　クローム
材質	SPCC
表面加工	クローム
重量	256.0g
商品コード	P111H-SCR
商品説明	南京錠がかけられます。

P110H-SCR

図面 /

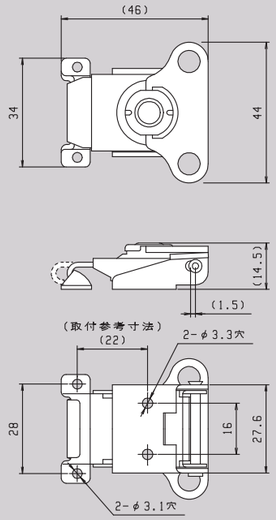

ロータリー錠

商品名	110H ロータリー錠　下り付　Sクローム
材質	SPCC
表面加工	クローム
重量	49.0g
商品コード	P110H-SCR
商品説明	南京錠がかけられます。

V430S-SB

図面 /

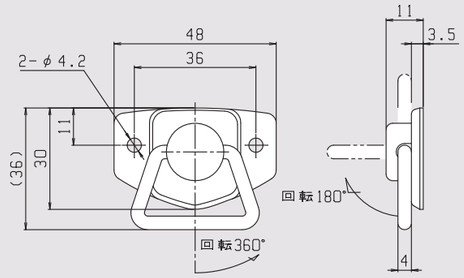

自在錠

商品名	430自在鎹　S真鍮
材質	SPCC
表面加工	真鍮
重量	24.0g
商品コード	V430S-SB
商品説明	他の表面仕上げ　クローム

HINOMOTO

school bag parts

ランドセル パーツ

- ランド錠
- 背カン
- ダルマカン
- ナスカンなど

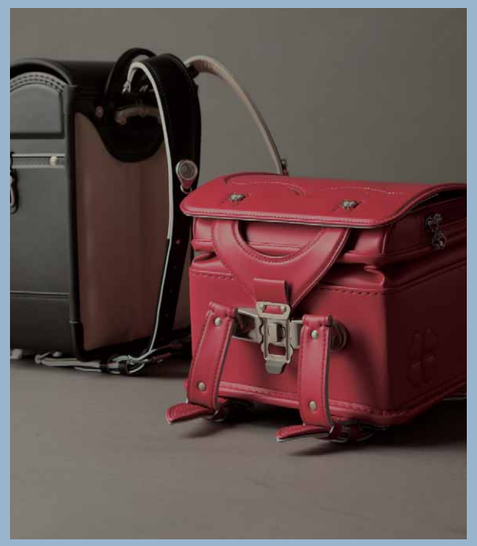

ランドセルに必要なアイテムが豊富にラインナップされています。

RHS050-ACR

図面 /

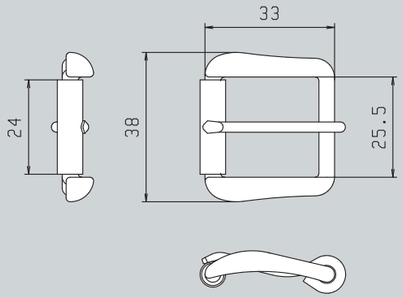

ランド錠

商品名	アルミサロン美錠　クローム		
材質	本体 ｱﾙﾐﾆｳﾑ / SUS	表面加工 ｸﾛｰﾑ	
商品コード	RHS050-ACR		

RHS060-APN

図面 /

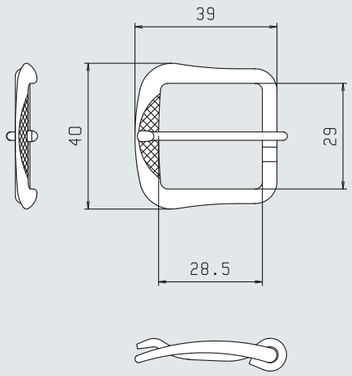

ランド錠

商品名	アルミサロン美錠29mm　ソフトニッケル		
材質	本体 ｱﾙﾐﾆｳﾑ / SUS	表面加工 ｸﾛｰﾑ	
商品コード	RHS060-APN		

RK220J-PCR

図面 /

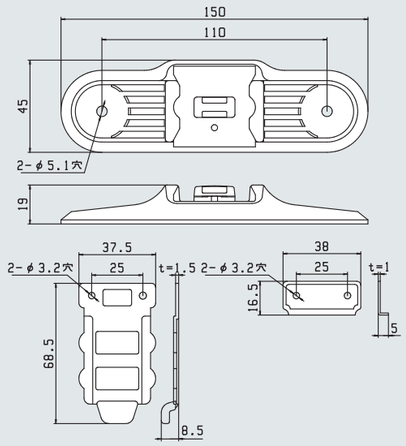

ランド錠

商品名	H2 自動ランド錠　クローム
材質	ABS / ZDC2 / SPCC
表面加工	クローム
重量	75.0g
商品コード	RK220J-PCR
商品説明	他の表面仕上げ　ソフトクローム / ソフトニッケル / 真鍮ブロンズ 自動ヒネリ　他にサガリのツマミ部分モールド付き仕様もあります。

RM5000JKH-ACR

図面 /

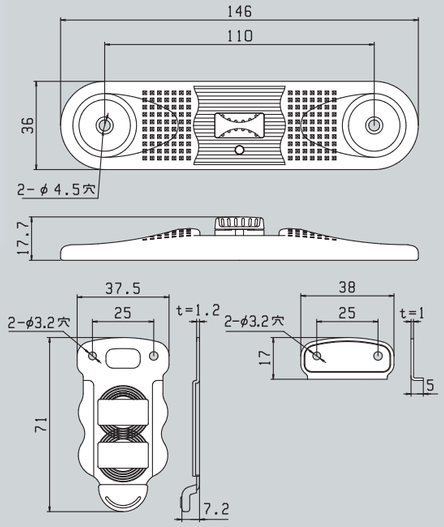

ランド錠

商品名	H5 ランド錠　クローム
材質	本体 アルミニウム
表面加工	クローム
重量	53.2g
商品コード	RM5000JKH-ACR
商品説明	ソフトニッケルタイプも有ります。

R302HC-PPN

図面 /

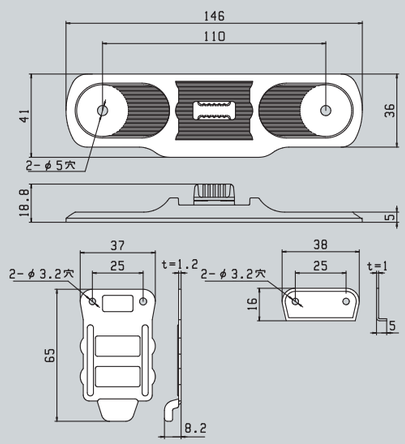

ランド錠

商品名	H3 ランド錠　中　ソフトニッケル
材質	ABS / ZDC2 / SPCC
表面加工	ソフトニッケル
重量	52.4g
商品コード	R302HC-PPN
商品説明	他にサガリのツマミ部分モールド付き仕様もあります。

RSE1-ZCR

図面 /

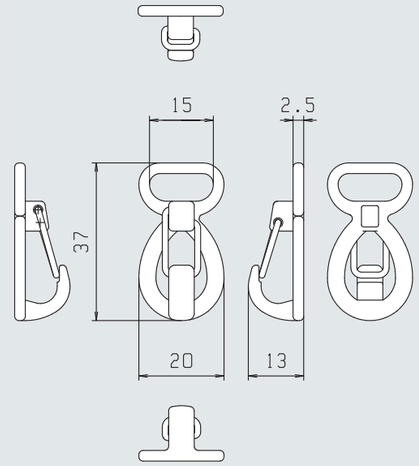

ランド錠

商品名	セミナス鏑　Z クローム
材質	本体 ZDC2 バネ SUS304WPB
表面加工	クローム
重量	9.9g
商品コード	RSE1-ZCR
商品説明	ソフトニッケルタイプも有ります。

ランドセルパーツ

R10-PCR-H

図面 /

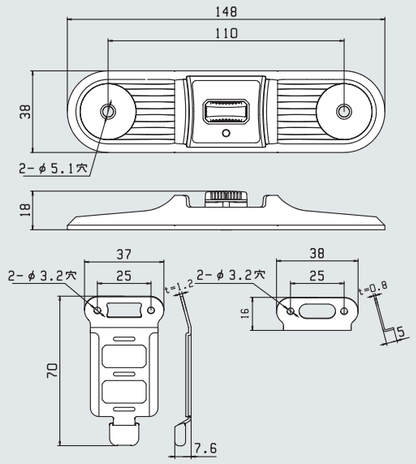

ランド錠

商品名	H10 ランド錠 クローム
材質	ABS / ZDC2 / SPCC
表面加工	クローム
商品コード	R10-PCR-H
商品説明	ソフトニッケルタイプも有ります。

図面 /

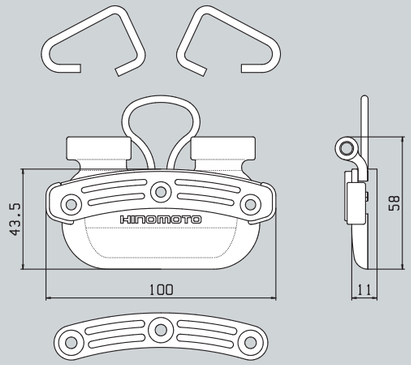

ランド錠

商品名	立ち上げなし RUMN セカン
材質	特殊エラストマー / ABS / バネ SUS304WPB

HINOMOTO

suitcase

スーツケース

- 静音性の高いキャスター
- 手元式ブレーキキャスター
- ハンドル
- ベルト式ロックなど

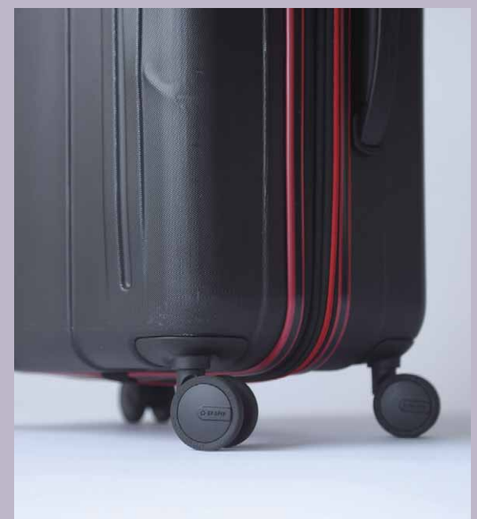

スーツケースに必要なアイテムが豊富にラインナップされています。

スーツケース

H40-P01

スーツケースキャスター

商品名	H40 キャスター
商品コード	H40-P01

図面 /

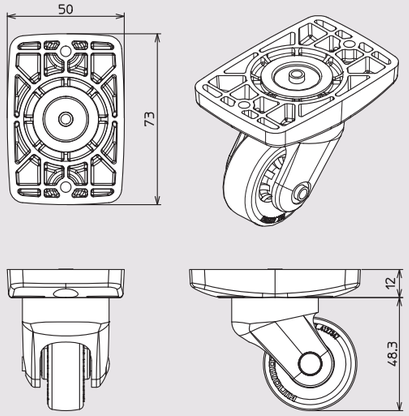

HKSN6072-P01

スーツケースキャスター

商品名	HKSN6072 キャスター
商品コード	HKSN6072-P01

図面 /

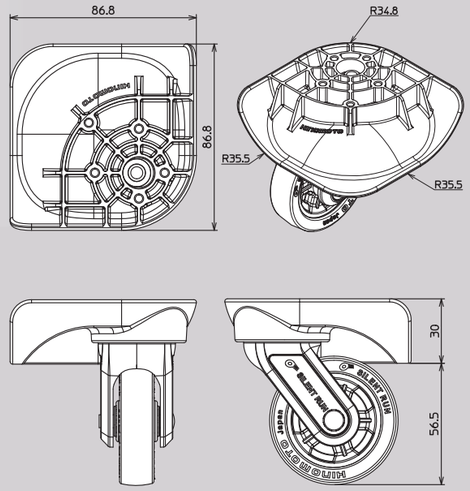

HKSN5062-P01

スーツケースキャスター

商品名	HKSN5062 キャスター
商品コード	HKSN5062-P01

図面 /

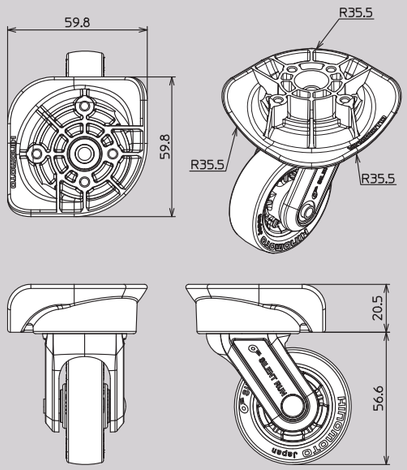

HLW501SRU-P01

スーツケースキャスター

商品名	HLW501SR キャスター
商品コード	HLW501SRU-P01

図面 /

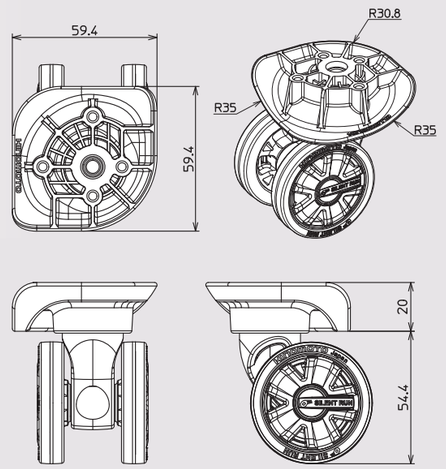

スーツケース

HWSN5010AN-P01

スーツケースキャスター

商品名	HWSN5010 キャスター
商品コード	HWSN5010AN-P01

図面 /

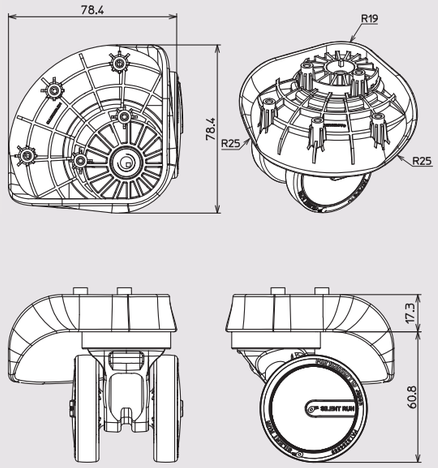

HWSN501-L/R-P01

スーツケースキャスター

商品名	HWSN501 キャスター
商品コード	HWSN501-L/R-P01

図面 /

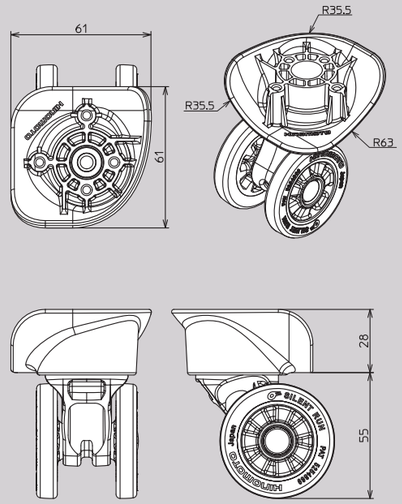

HWSN501C-L/R-P01

スーツケースキャスター

商品名	HWSN501C キャスター
商品コード	HWSN501C-L/R-P01

図面 /

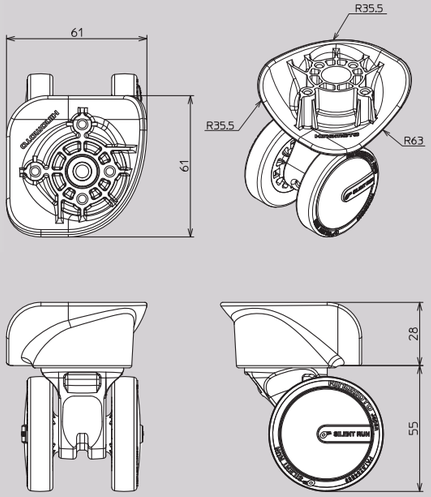

HWSN502C-P01

スーツケースキャスター

商品名	HWSN502C キャスター
商品コード	HWSN502C-P01

図面 /

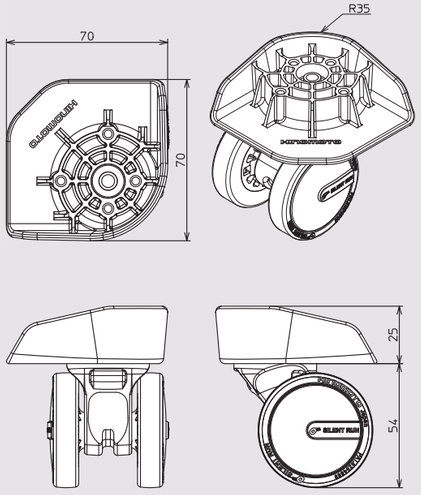

スーツケース

HWSN502-P01

スーツケースキャスター

商品名 HWSN502 キャスター

商品コード HWSN502-P01

図面 /

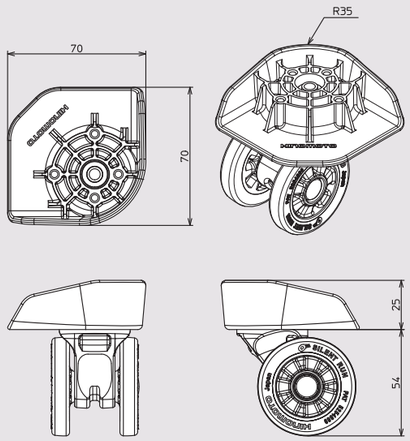

HWSN503-L/R-P01

スーツケースキャスター

商品名 HWSN503 キャスター

商品コード HWSN503-L/R-P01

図面 /

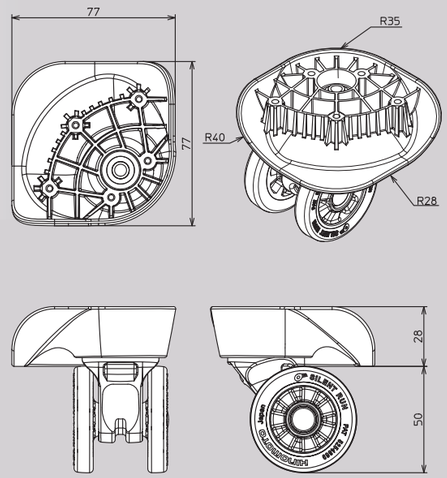

HWSN503C-L/R-P01

スーツケースキャスター

商品名 HWSN503C キャスター

商品コード HWSN503C-L/R-P01

図面 /

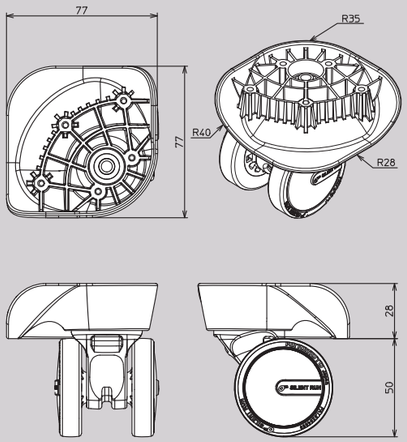

HWSN504C-L/R-P01

スーツケースキャスター

商品名 HWSN504C キャスター

商品コード HWSN504C-L/R-P01

図面 /

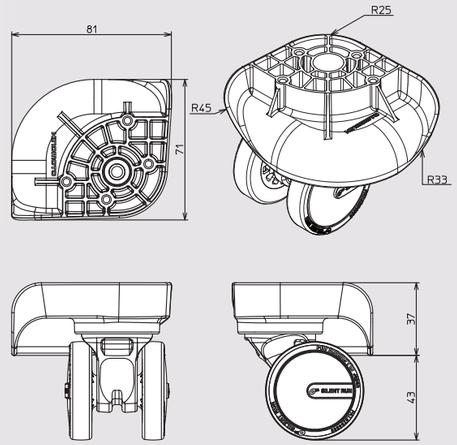

スーツケース

HWSN504-L/R-P01

図面 /

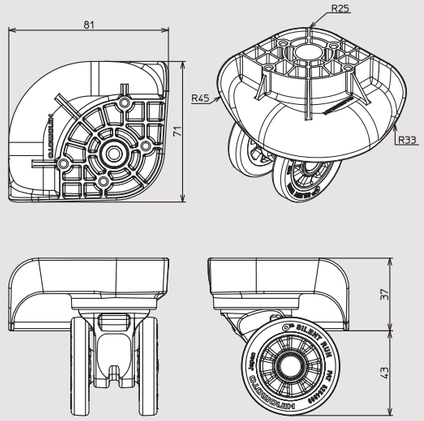

スーツケースキャスター

商品名	HWSN504 キャスター
商品コード	HWSN504-L/R-P01

HWSN509ANL/R-P01

図面 /

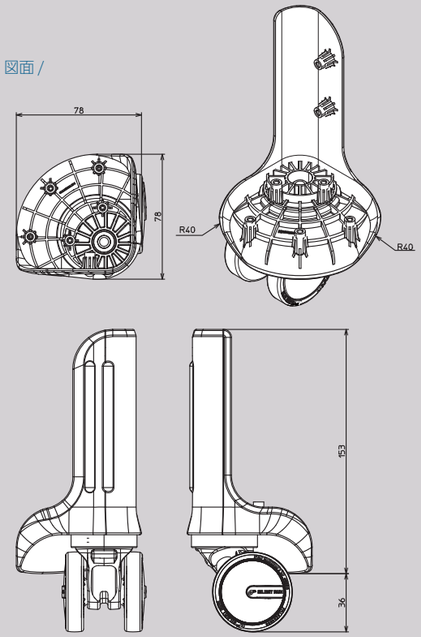

スーツケースキャスター

商品名	HWSN509 キャスター
商品コード	HWSN509ANL/R-P01

HWSN506-P01

図面 /

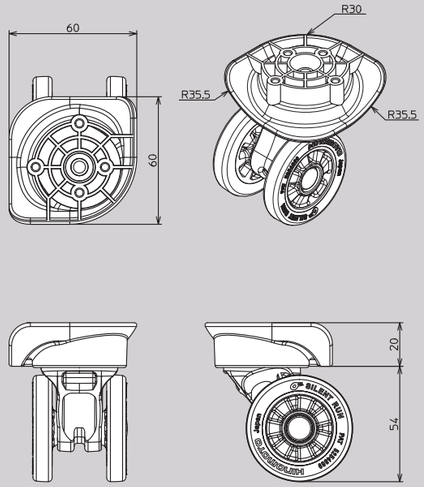

スーツケースキャスター

商品名	HWSN506 キャスター
商品コード	HWSN506-P01

HWSN601C-L/R-P01

図面 /

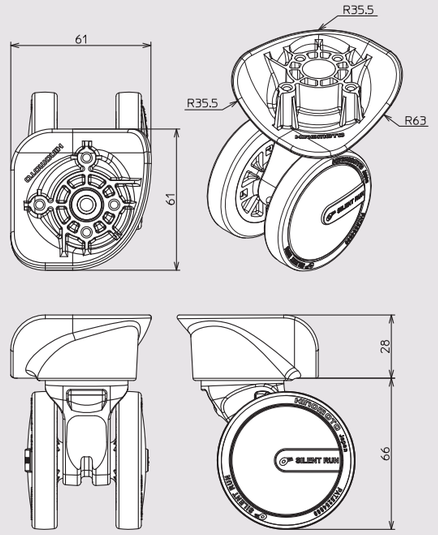

スーツケースキャスター

商品名	HWSN601C キャスター
商品コード	HWSN601C-L/R-P01

スーツケース

HWSN601-L/R-P01

スーツケースキャスター

商品名	HWSN601 キャスター
商品コード	HWSN601-L/R-P01

図面 /

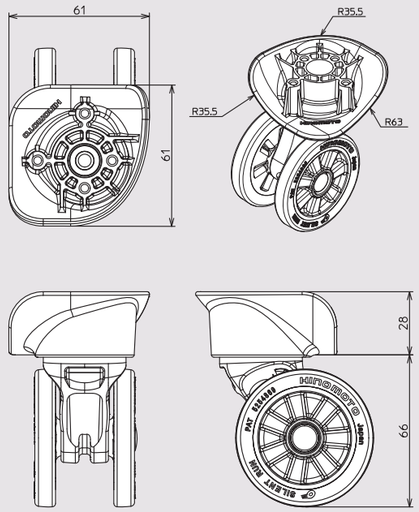

HWSN602-P01

スーツケースキャスター

商品名	HWSN602 キャスター
商品コード	HWSN602-P01

図面 /

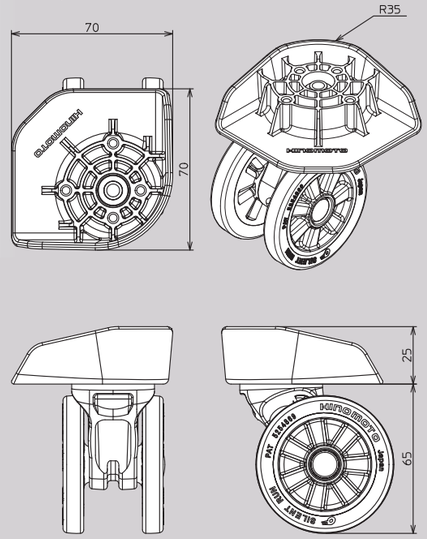

HWSN602C-P01

スーツケースキャスター

商品名	HWSN602C キャスター
商品コード	HWSN602C-P01

図面 /

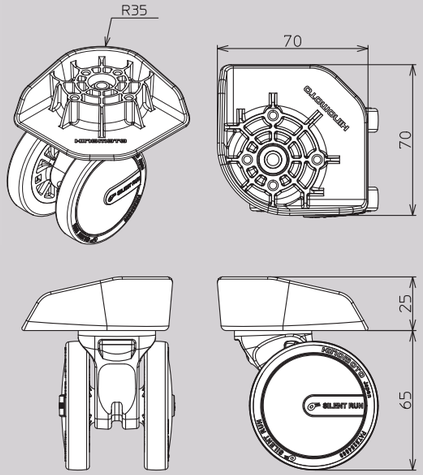

HWSN603C-P01

スーツケースキャスター

商品名	HWSN603C キャスター
商品コード	HWSN603C-P01

図面 /

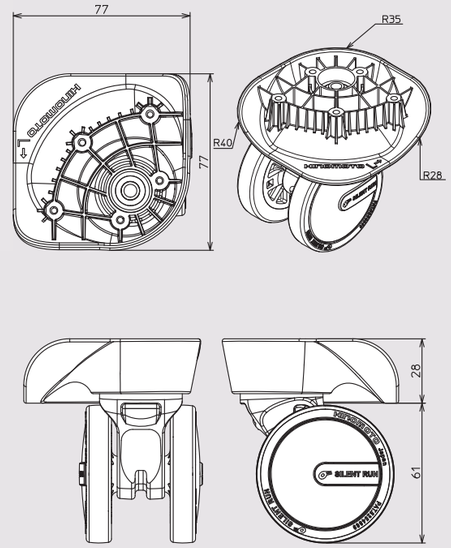

スーツケース

HWSN603-P01

スーツケースキャスター

商品名 HWSN603 キャスター

商品コード HWSN603-P01

図面 /

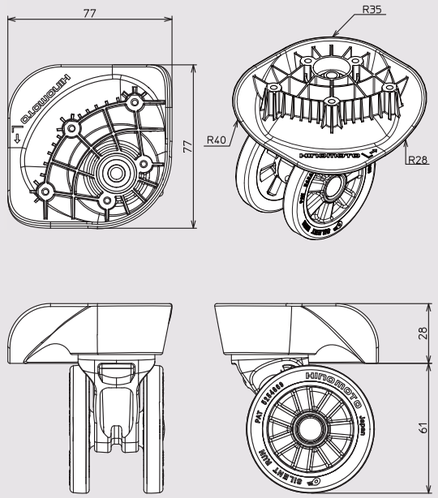

HWSN607C-P01

スーツケースキャスター

商品名 HWSN607C キャスター

商品コード HWSN607C-P01

図面 /

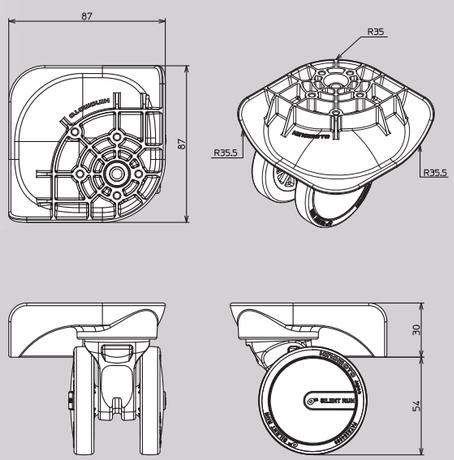

HWSN605C-P01

スーツケースキャスター

商品名 HWSN605C キャスター

商品コード HWSN605C-P01

図面 /

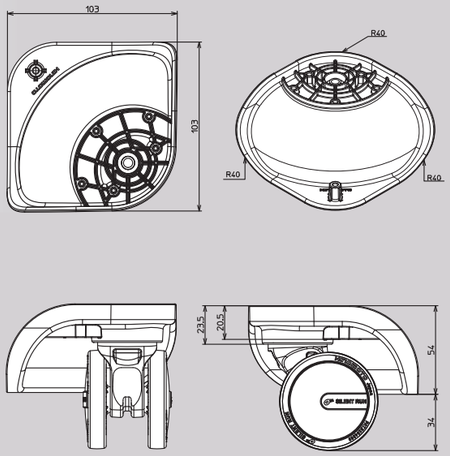

TC60-P01-U

スーツケースキャスター

商品名 TC60 キャスター

商品コード TC60-P01-U

図面 /

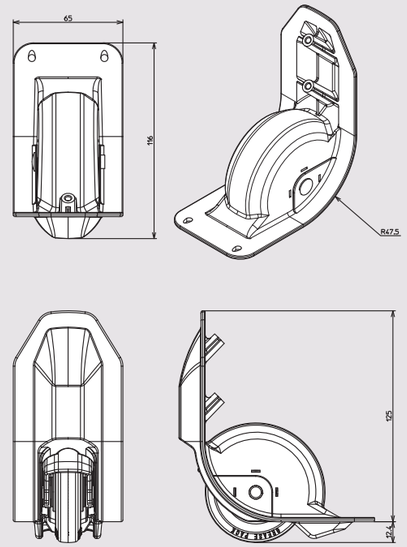

スーツケース

スーツケースキャスター

商品名 HLW501CSR キャスター

図面 /

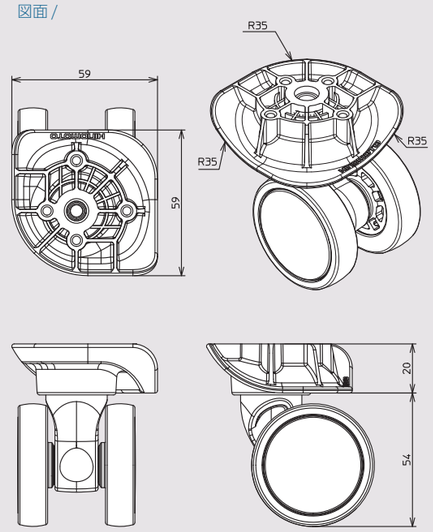

スーツケースキャスター

商品名 HLW503SR キャスター

図面 /

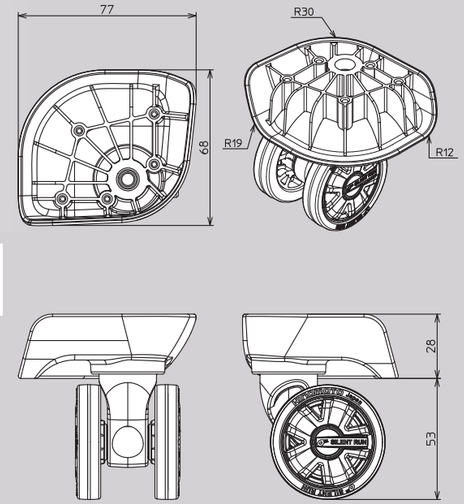

スーツケースキャスター

商品名 HLW502SR キャスター

図面 /

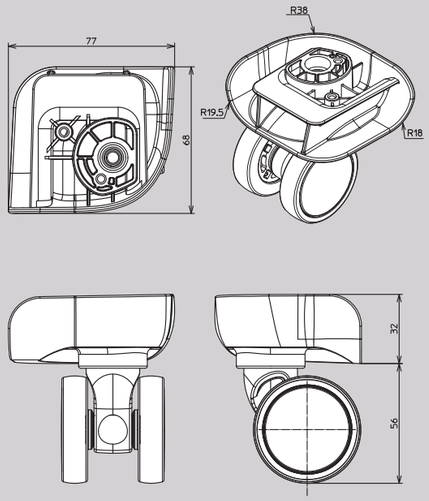

スーツケースキャスター

商品名 HLW505SR キャスター

図面 /

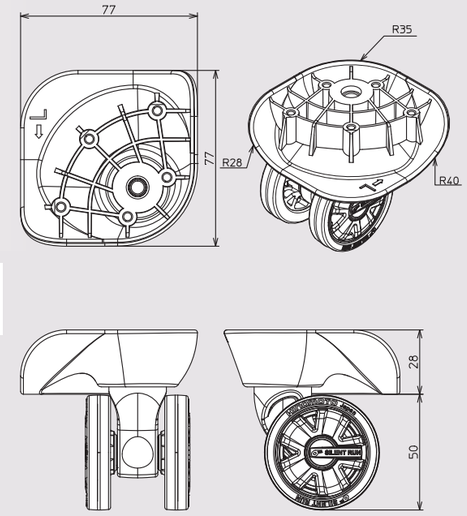

スーツケース

図面 /

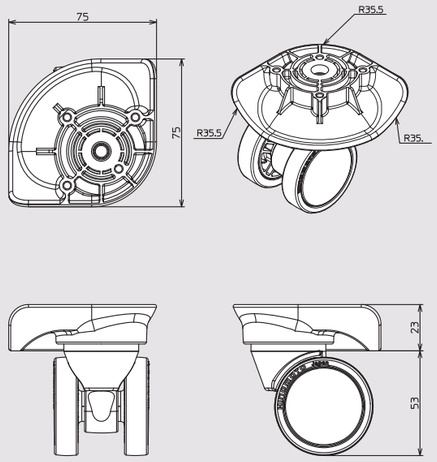

スーツケースキャスター

商品名 HLFW-TM50 キャスター

図面 /

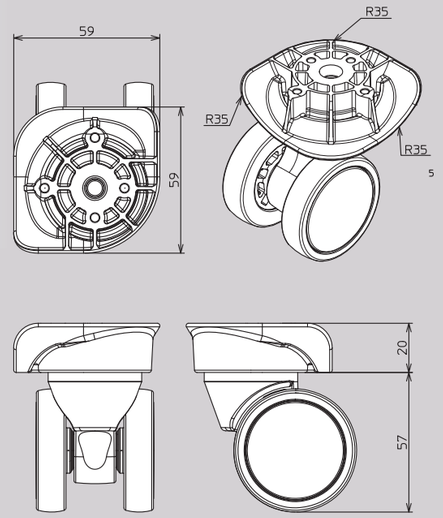

スーツケースキャスター

商品名 HLFW-HK501SR-L01 キャスター

図面 /

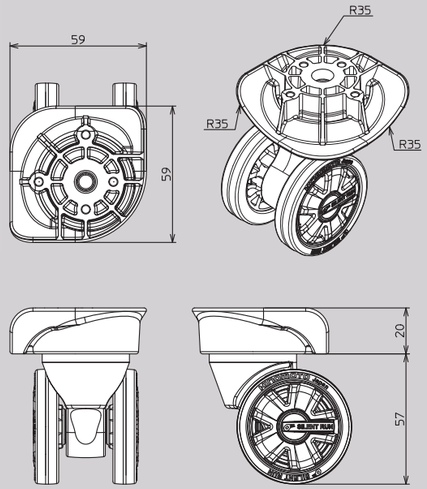

スーツケースキャスター

商品名 HLFW-HK501SR-H01Mキャスター

図面 /

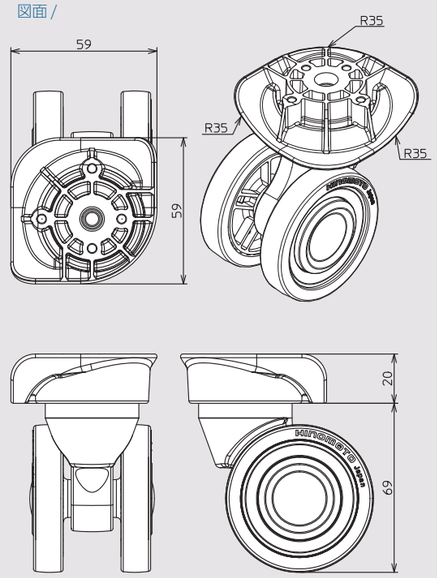

スーツケースキャスター

商品名 HLFW-HK601-M02 キャスター

スーツケース

スーツケースキャスター

商品名 HW603 SRBG キャスター

図面 /

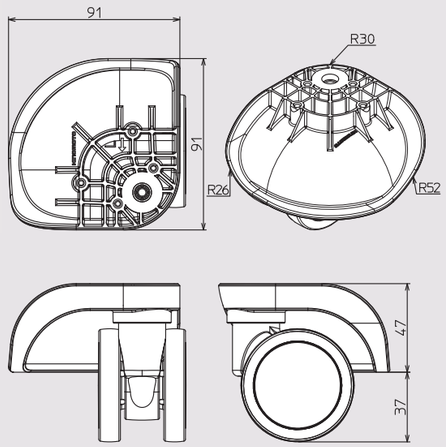

スーツケースキャスター

商品名 GP1-50CSR-HK キャスター

図面 /

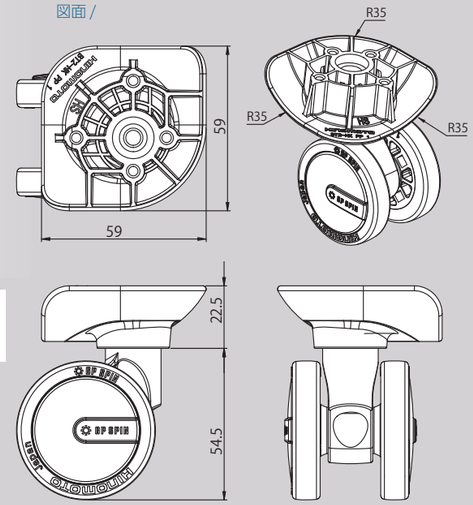

スーツケースキャスター

商品名 GP1-50SR-HK キャスター

図面 /

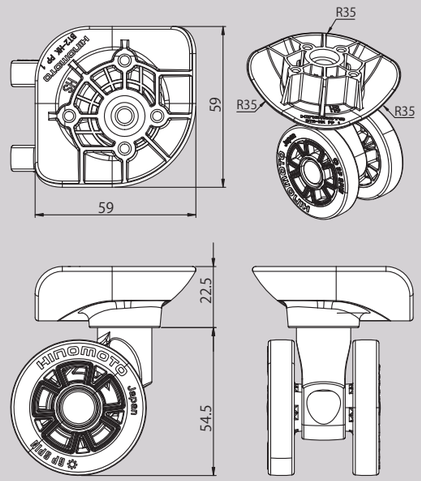

スーツケースキャスター

商品名 GP1-50SR-TM キャスター

図面 /

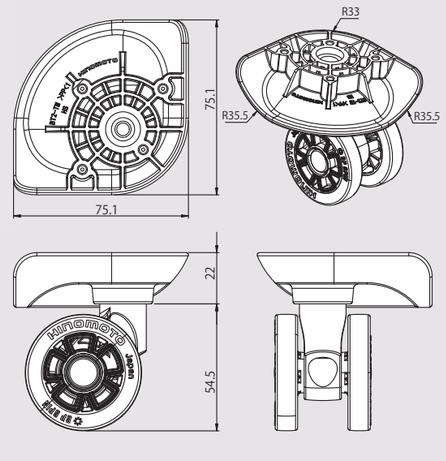

スーツケース

スーツケースキャスター

商品名 GP1-50CSR-TM キャスター

図面 /

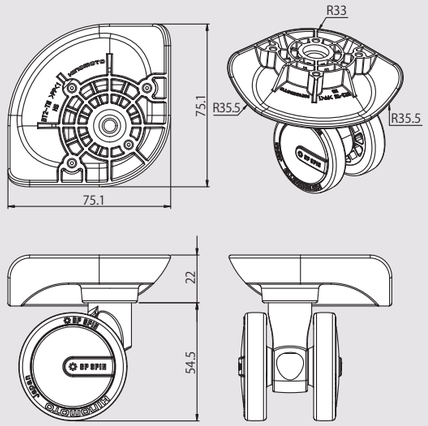

スーツケースキャスター

商品名 GP1-50CSR-MJ02 キャスター

図面 /

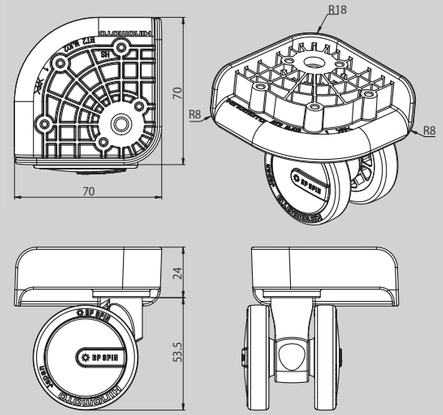

スーツケースキャスター

商品名 GP1-50SR-MJ02 キャスター

図面 /

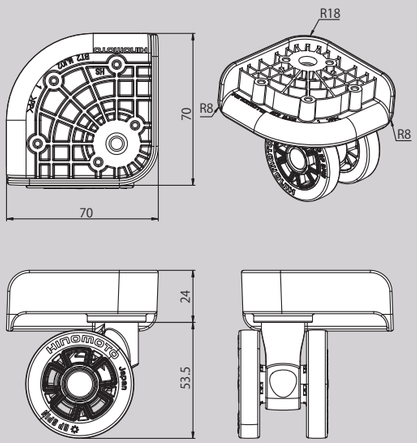

スーツケースキャスター

商品名 GP1-60CSR-HK キャスター

図面 /

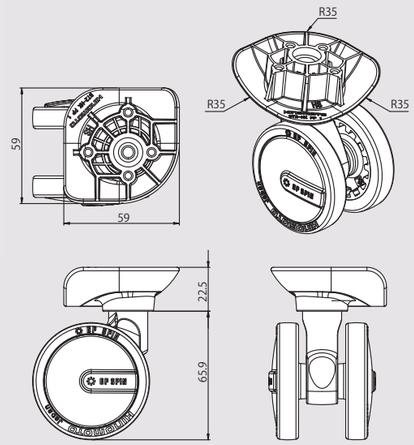

スーツケース

スーツケースキャスター

商品名 GP1-60SR-TM キャスター

図面 /

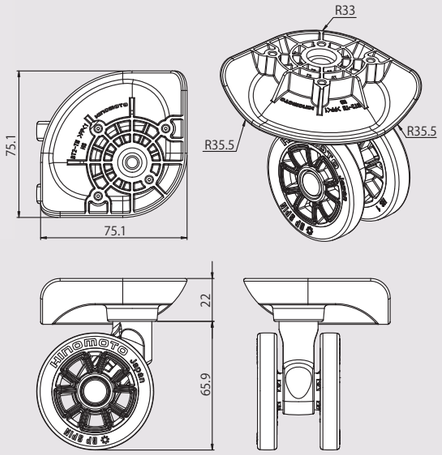

スーツケースキャスター

商品名 GP1-650SR-MJ02 キャスター

図面 /

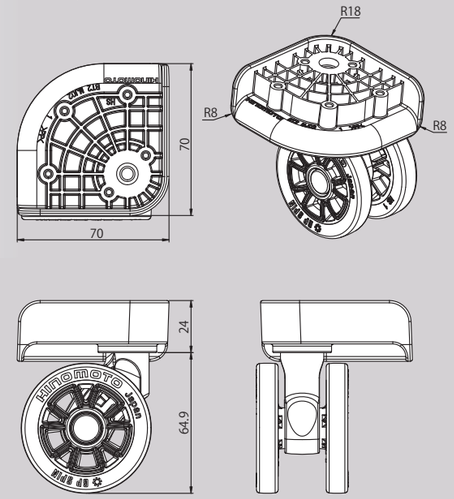

スーツケースキャスター

商品名 GP1-60CSR-TM キャスター

図面 /

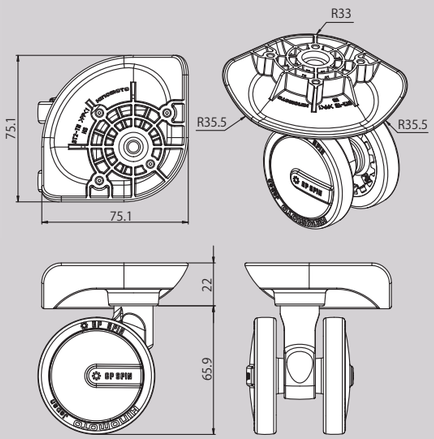

スーツケースキャスター

商品名 GP1-60CSR-MJ02 キャスター

図面 /

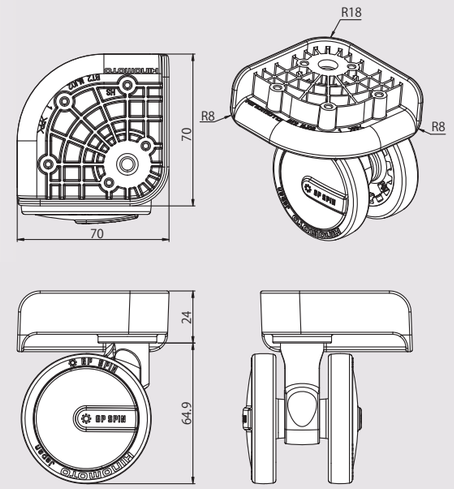

スーツケース

スーツケースキャスター

商品名 BT2SR-HK キャスター 50

図面 /

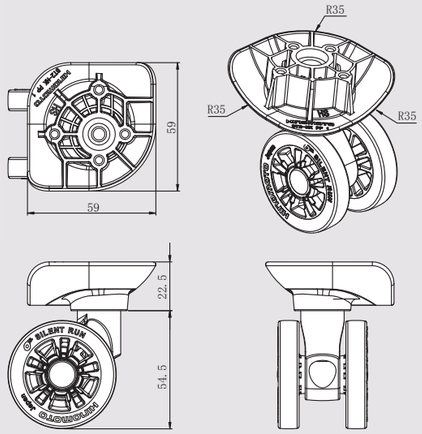

スーツケースキャスター

商品名 BT2SR-TM キャスター 50

図面 /

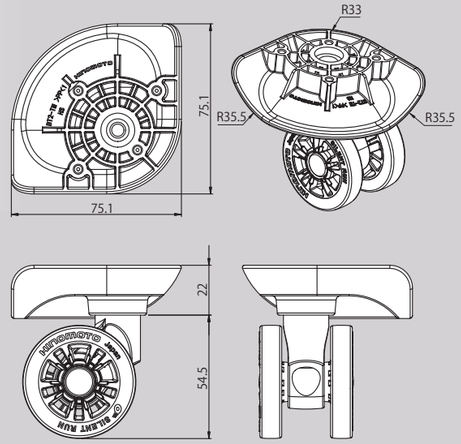

スーツケースキャスター

商品名 BT2CSR-HK キャスター 50

図面 /

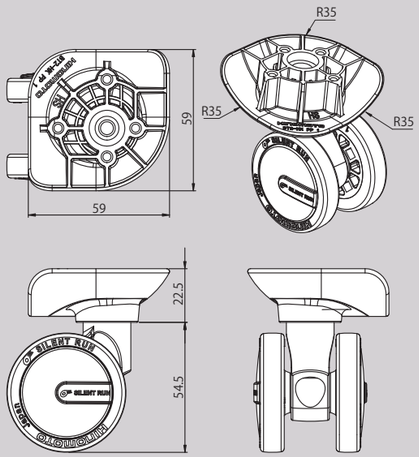

スーツケースキャスター

商品名 BT2CSR-TM キャスター 50

図面 /

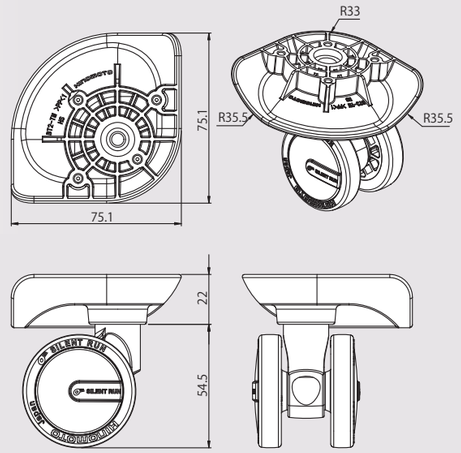

スーツケース

スーツケースキャスター

商品名 BT2SR-MJ02 キャスター 50

図面 /

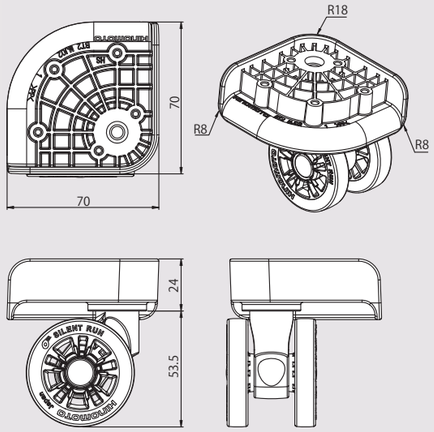

スーツケースキャスター

商品名 BT2SR-TM キャスター 60

図面 /

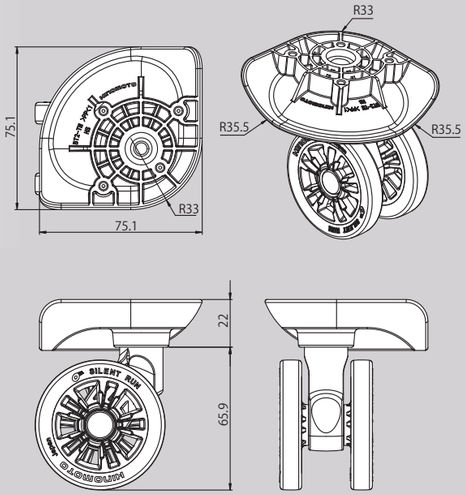

スーツケースキャスター

商品名 BT2CSR-MJ02 キャスター 50

図面 /

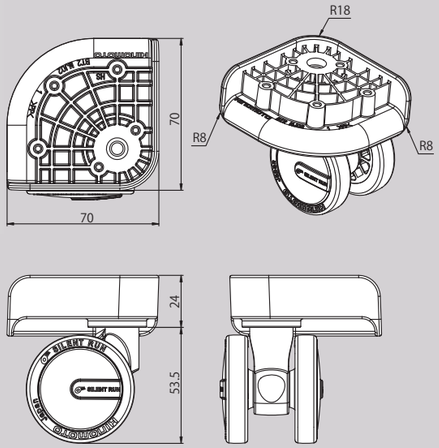

スーツケースキャスター

商品名 BT2CSR-TM キャスター 60

図面 /

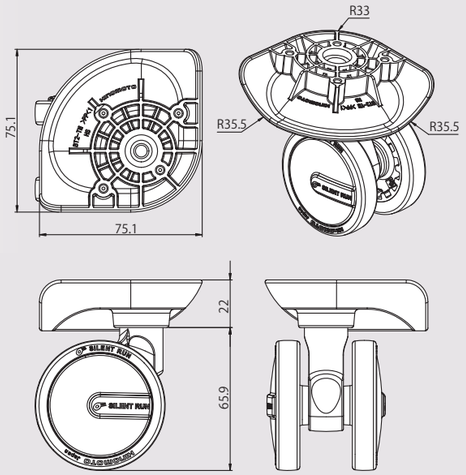

スーツケース

スーツケースキャスター

商品名 BT2SR-MJ02 キャスター 60

図面 /

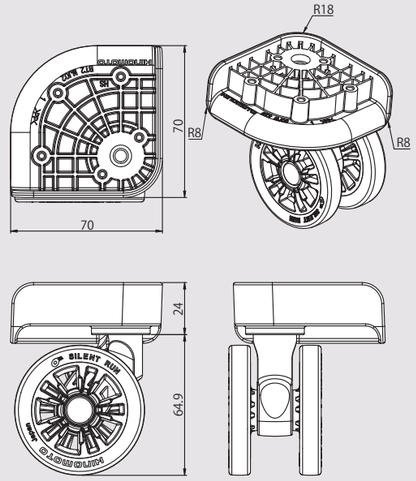

スーツケースキャスター

商品名 HW603SR-HC-H01 キャスター

図面 /

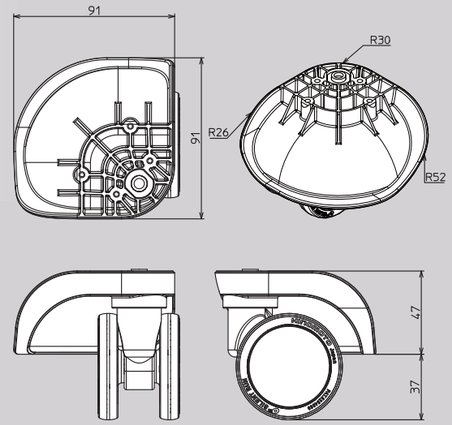

スーツケースキャスター

商品名 BT2CSR-MJ02 キャスター 60

図面 /

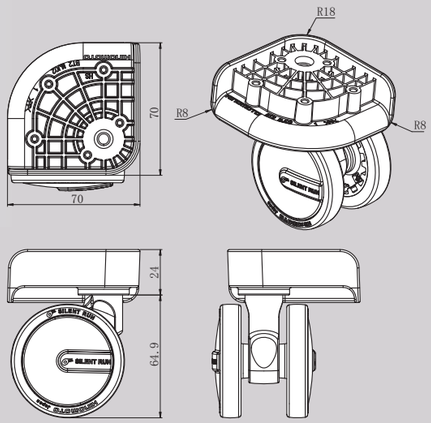

MGS20-P01

スーツケースジッパーロック

商品名 MGS20 ジッパーロック

商品コード MGS20-P01

図面 /

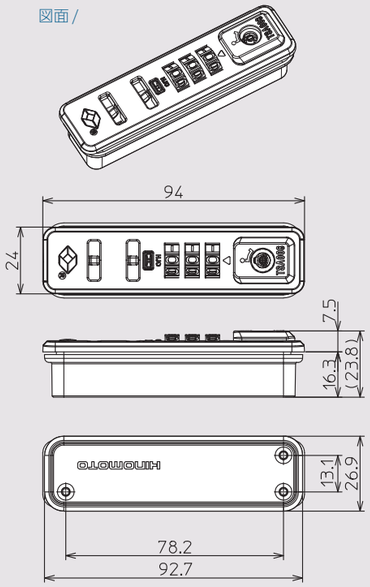

スーツケース

HFT3-90P01N

図面 /

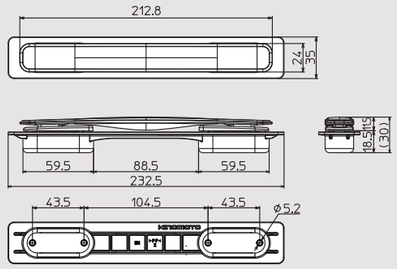

スーツケースハンドル

商品名	HFT TYPE 3 ハンドル
商品コード	HFT3-90P01N

NS1-P01-U

図面 /

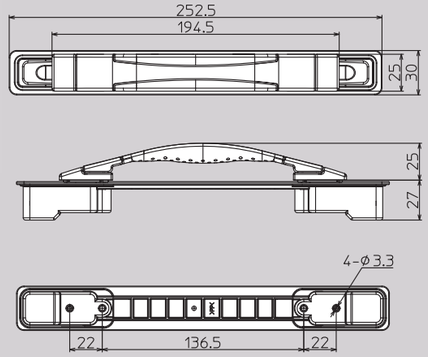

スーツケースハンドル

商品名	NS-1 ハンドル
商品コード	NS1-P01-U

HSC210-P01

図面 /

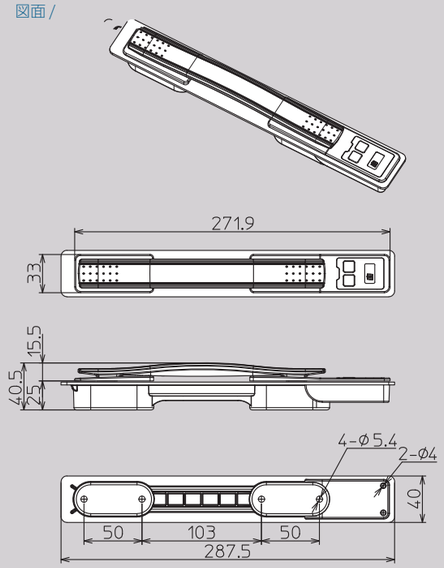

スーツケースハンドル

商品名	スケールハンドル
商品コード	HSC210-P01

Y701H-BS

図面 /

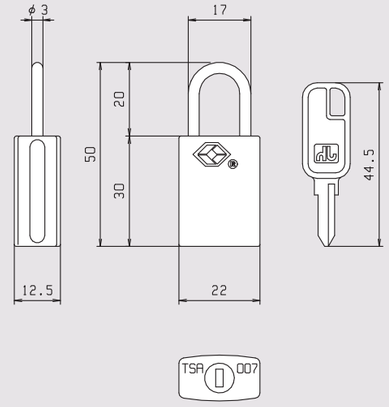

南京錠

商品名	７００南京錠　本体ブラック		
商品コード	Y701H-BS	重量	55.0g
商品説明	本体 ブラック　シール 白 / 黄 / 赤 / 黒		

YTS820-Z01SET/Z04SET

南京錠

商品名 TS820　ワイヤー錠 ワイヤー 2本セット / シルバー加工品

商品コード YTS820-Z01SET/Z04SET

重量 大 31.9g 小 31.0g

図面 /

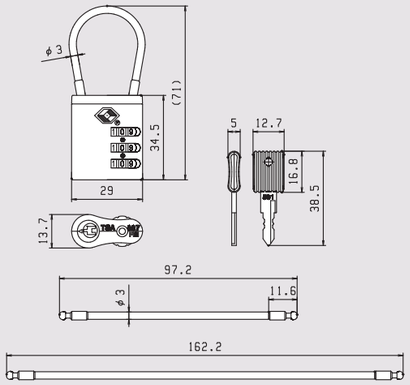

YU202-P01/02-SET

南京錠

商品名 U202 3連ダイヤル USBロック黒 / 赤

商品コード YU202-P01/02-SET

表面加工 クローム

重量 15.7g

図面 /

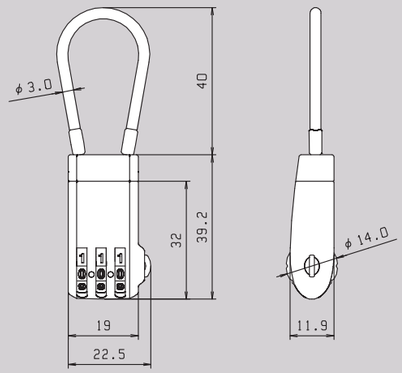

WU007-Z01

南京錠

商品名 007 ユニバーサルダイヤル南京錠 ブラック

材質 ZDC

重量 70.0g

商品コード WU007-Z01

商品説明 色の種類 Z01= ブラック / Z04= シルバー

図面 /

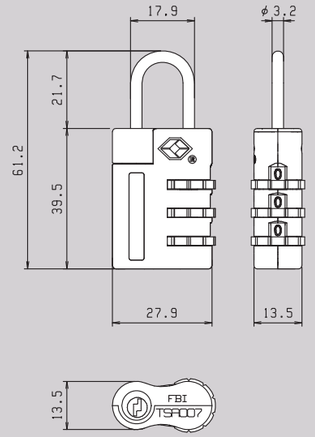

ユニバーサルダイヤルについて

外側に表示される数字が 1 つのみなので、番号設定や開錠の際に見えにくかったり、見間違えることがありません。

暗証番号設定方法

※初めは 000 にセットしてあります。任意の暗証番号は、下記のようにセットしてください。

1. 数字が見える窓の中の数字が 0-0-0 になっていることを確認してください。
2. シャックルを持ち上げて、180 度回転してください。
3. その位置で強くシャックルを押し下げ、90 度回転させてください。
4. この状態で、ご自分の暗証番号を設定してください。
5. 最後にシャックルを押し下げ、位置を戻し、引き出して設定完了です。
   これで設定した暗証番号でのみ開錠できます。
   再度、番号を変更する場合は、開錠状態で2～5の手順で設定してください。

suitcase

スーツケース

TL2949-01K

ベルト錠

商品名	002 ベルト錠　ブラック
商品コード	TL2949-01K
重量	270.0g
商品説明	色の種類　01 ブラック / 05 イエロー / 06 ブルー 12 ピンク / 99 オレンジ

図面 /

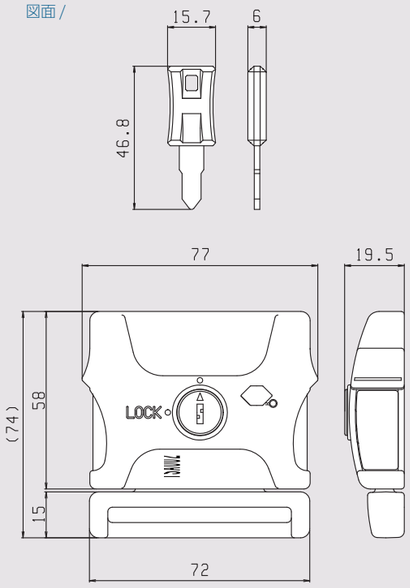

ご使用方法

1 ワンタッチ止め具 (バックル) の外し方

止め具 A,B 部分を内側に押し込みながら引き抜いてください。

2 スーツケースに合わせた長さの調整

長さ調節具を押さえて、ベルトを左右に引くことで長さの調節ができます。

3 巻き方

スーツケースに巻き付け、ワンタッチ止め具 (バックル) の受け側を差込側にカチッと音がするまではめ込んだ後、鍵を鍵穴の奥までしっかり差し込み、半時計回りに 90 度 (LOCK の印まで) 回して施錠をし、鍵を抜いてください。
※鍵は紛失しないように大切に保管してください。

4 ベルトの端を引いてしっかりと締めてください。

最後にベルトの端をホルダーに通してください。

HINOMOTO

industrial equipment parts

産業機器パーツ

- シリンダー各種
- ハンドル
- 重量キャスター
- デザインキャスター
- バイク BOX 錠前
- バイク BOX 丁番

産業業界で必要なアイテムが豊富にラインナップされています。

T01-P01

図面 /

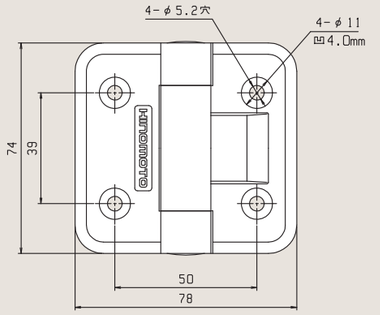

商品名	クリックヒンジ　大　ブラック
材質	POM
重量	79.0g
商品コード	T01-P01
商品説明	ふたを95度で保持します。 (保持する角度は特注対応可能です。)

T03-P01

図面 /

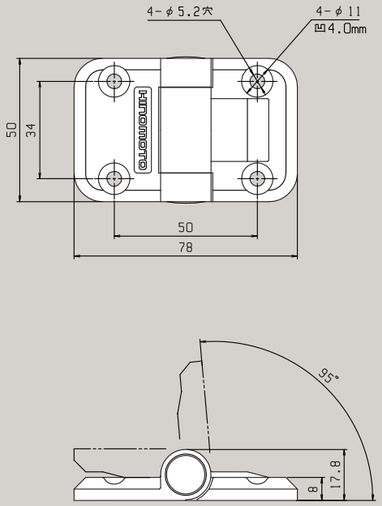

商品名	クリックヒンジ　小　ブラック
材質	POM
重量	55.0g
商品コード	T03-P01
商品説明	ふたを95度で保持します。 (保持する角度は特注対応可能です。)

JT-C1091

図面 /

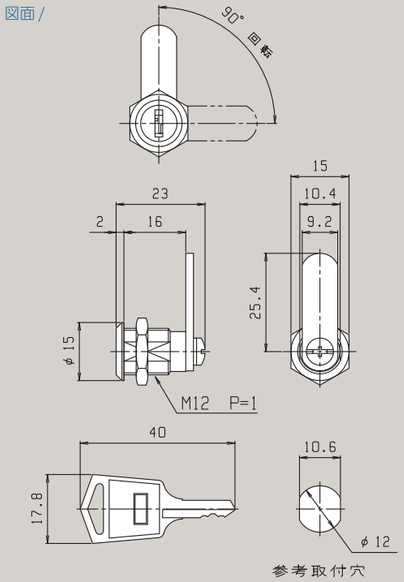

商品名	C1091(C1091-2)						
材質	本体 ZDC 鍵 真鍮	表面加工	本体 クローム 鍵 ニッケル	重量	24.0g		
商品コード	JT-C1091						
取付方法	ナット	キー 回転角度	90度	キー 抜差し位置	1ヶ所又は2ヶ所	キー種類	14種類

JT-C1093

図面 /

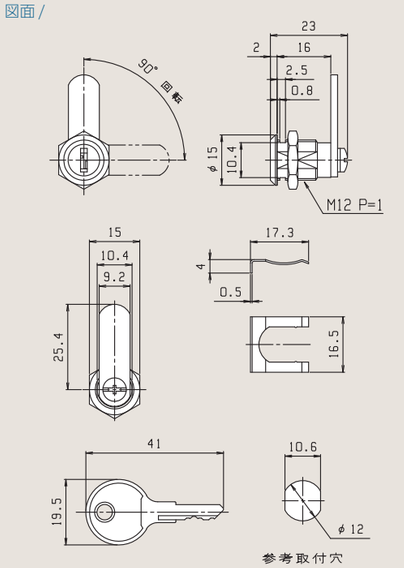

商品名	C1093(C1093-2)						
材質	本体 ZDC 鍵 真鍮	表面加工	本体 クローム 鍵 ニッケル	重量	24.0g		
商品コード	JT-C1093						
取付方法	ナット又は クリップ	キー 回転角度	90度	キー 抜差し位置	1ヶ所又は2ヶ所	キー種類	30種類

HINOMOTO

JT-C300R

商品名	C300R(C300R-2)
材質	本体 ZDC / 鍵 真鍮
表面加工	本体 クローム / 鍵 ニッケル
重量	37.0g
商品コード	JT-C300R
取付方法	クリップ
キー回転角度	90度
キー抜差し位置	1ヶ所又は2ヶ所
キー種類	5種類

図面 /

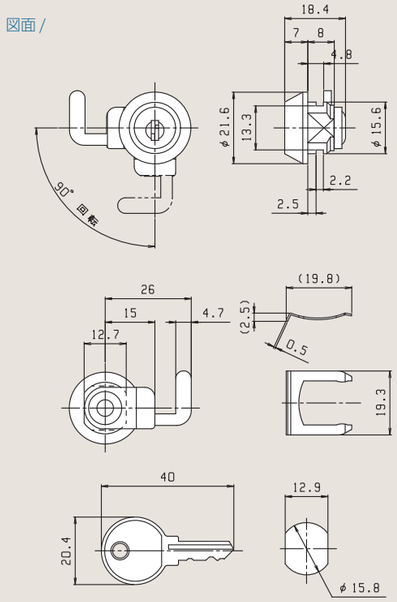

JT-C312-2

商品名	C312(C-312-2)
材質	本体 ZDC / 鍵 SPCC
表面加工	本体 クローム / 鍵 ニッケル
重量	24.0g
商品コード	JT-C312-2
商品説明	クリック機能付
取付方法	クリップ
キー回転角度	90度
キー抜差し位置	2ヶ所
キー種類	4種類

図面 /

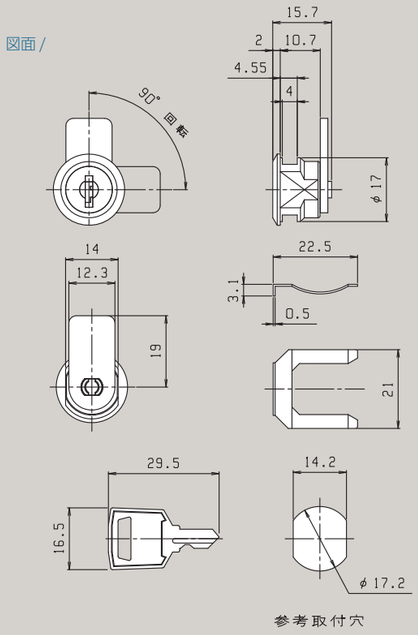

JT-C327

商品名	C327(C-327-2)
材質	本体 ZDC / 鍵 真鍮
表面加工	本体 クローム / 鍵 ニッケル
重量	34.0g
商品コード	JT-C327
商品説明	リバーシブルキー仕様 / シャッター付 / クリック機能付
取付方法	ナット
キー回転角度	90度
キー抜差し位置	1ヶ所又は2ヶ所
キー種類	100種類

図面 /

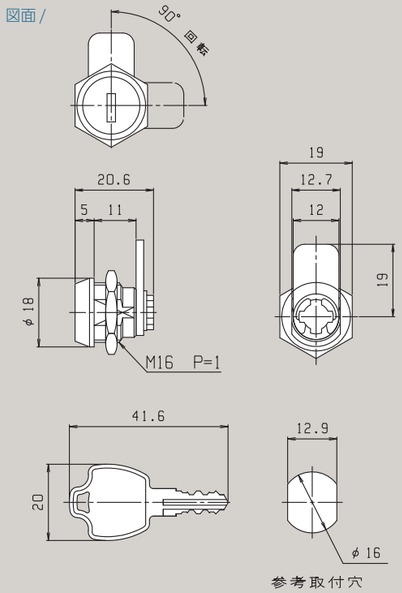

JT-C328R

商品名	C328R(C-328R-1)
材質	本体 ZDC / 鍵 真鍮
表面加工	本体 クローム / 鍵 ニッケル
重量	33.0g
商品コード	JT-C328R
商品説明	リバーシブルキー仕様 / シャッター付
取付方法	クリップ
キー回転角度	90度
キー抜差し位置	1ヶ所又は2ヶ所
キー種類	100種類

図面 /

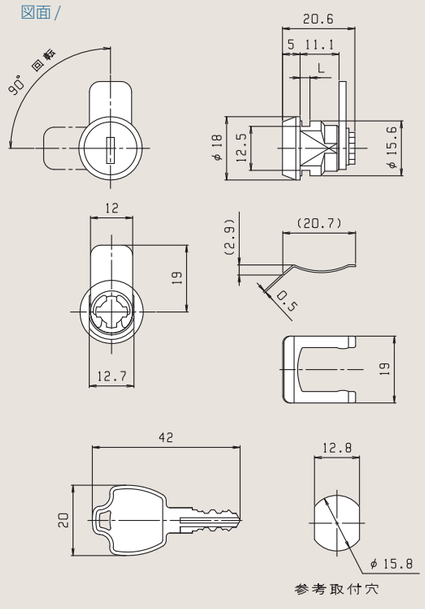

HINOMOTO

JT-C510

図面 /

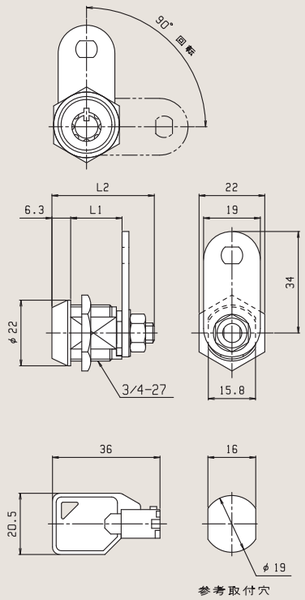

商品名	C510(C-510-2)
材質	本体 XS=ZDC ZSS、ZS、ZM、ZL=ZDC / 鍵 SPCC+真鍮
表面加工	本体 クローム / 鍵 ニッケル
商品コード	JT-C510
重量	74.0g
取付方法	ナット
キー回転角度	90度
キー抜差し位置	1ヶ所又は2ヶ所
キー種類	10000種類

JT-C520

図面 /

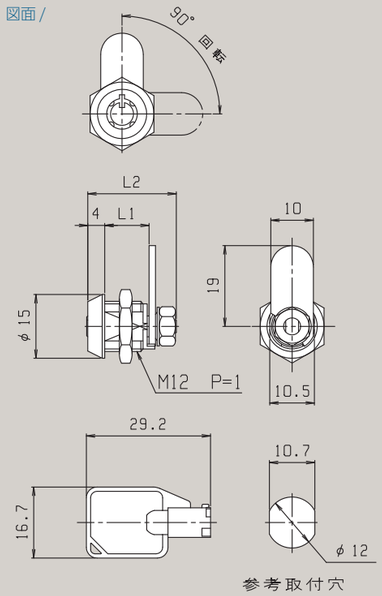

商品名	C520(C520-2)
材質	本体 (ZS):ZDC·(M·L):真鍮 / 鍵 SPCC+真鍮
表面加工	本体 クローム / 鍵 ニッケル
商品コード	JT-C520
重量	17.0g
取付方法	ナット
キー回転角度	90度
キー抜差し位置	1ヶ所又は2ヶ所
キー種類	100種類

JT-C610

図面 /

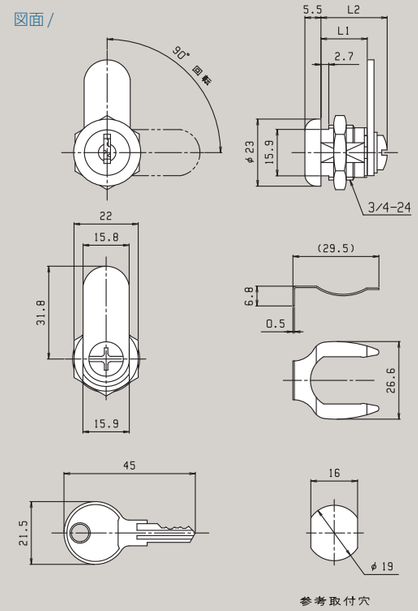

商品名	C610(C610S-2)
材質	本体 ZDC / 鍵 真鍮
表面加工	本体 クロメート / 鍵 ニッケル
重量	58.0g
商品コード	JT-C610
商品説明	ステンレスキャップ付
取付方法	ナット又はクリップ
キー回転角度	90度
キー抜差し位置	1ヶ所又は2ヶ所
キー種類	100種類

JT-C610-D

図面 /

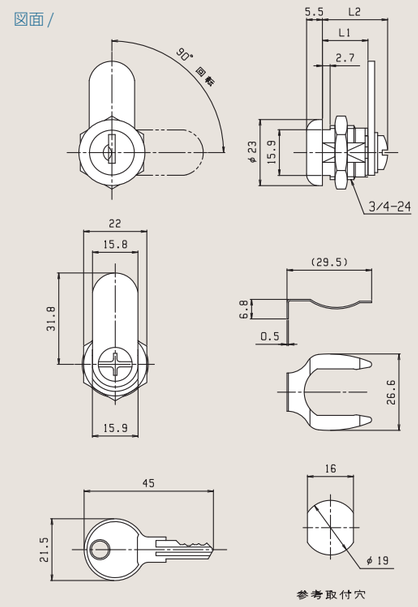

商品名	C610-D(C610S-2-D)
材質	本体 ZDC / 鍵 真鍮
表面加工	本体 クロメート / 鍵 ニッケル
重量	57.0g
商品コード	JT-C610-D
商品説明	ステンレスキャップ＋シャッター付
取付方法	ナット又はクリップ
キー回転角度	90度
キー抜差し位置	1ヶ所又は2ヶ所
キー種類	100種類

JT-C620

図面 /

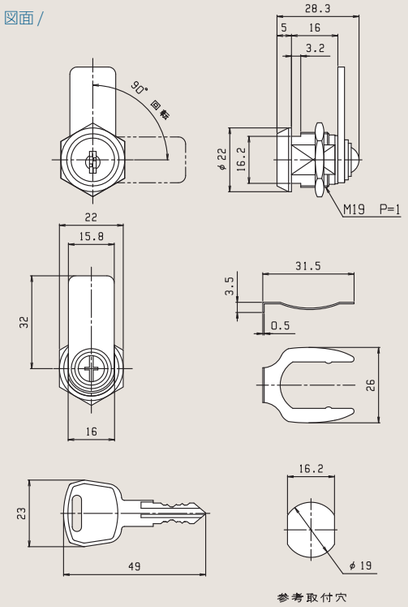

商品名	C620(C-620-2)

材質	本体 ZDC 鍵 真鍮	表面加工	本体 クローム 鍵 ニッケル	重量	60.0g		
商品コード	JT-C620						
取付方法	ナット又は クリップ	キー 回転角度	90度	キー 抜差し位置	1ヶ所又は 2ヶ所	キー種類	100種類

JT-C628

図面 /

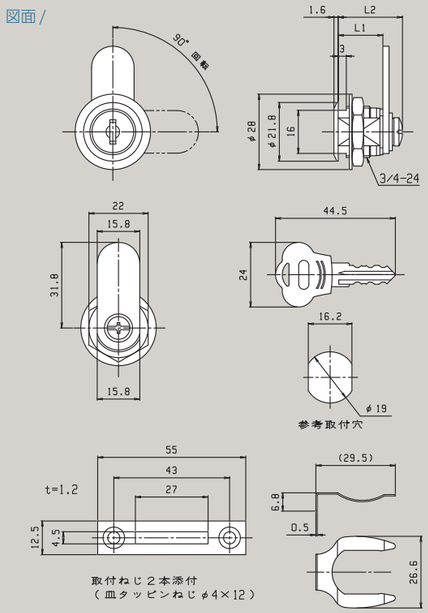

商品名	C628（C628S-2）

材質	本体 ZDC 鍵 真鍮	表面加工	本体 クローム 鍵 ニッケル	重量	60.0g		
商品コード	JT-C628			商品説明	リバーシブルキー仕様 / クリック機能付		
取付方法	ナット又は クリップ	キー 回転角度	90度	キー 抜差し位置	1ヶ所又は 2ヶ所	キー種類	100種類

JT-C626-D

図面 /

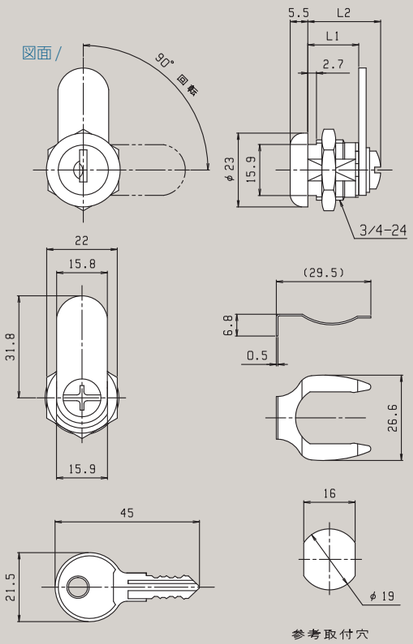

商品名	C626-D(C626S-2-D)

材質	本体 ZDC 鍵 真鍮	表面加工	本体 クロメート 鍵 ニッケル	重量	58.0g		
商品コード	JT-C626-D	商品説明	ステンレスキャップ+シャッター付 リバーシブルキー仕様				
取付方法	ナット又は クリップ	キー 回転角度	90度	キー 抜差し位置	1ヶ所又は 2ヶ所	キー種類	100種類

JT-C650

図面 /

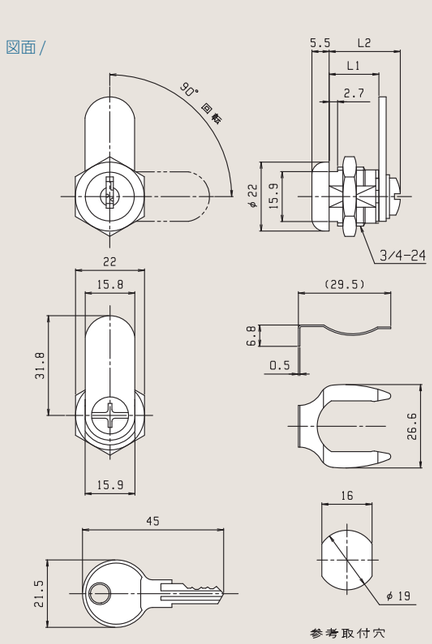

商品名	C650(C650S-2)

材質	本体 ZDC 鍵 真鍮	表面加工	本体 クローム 鍵 ニッケル	重量	58.0g		
商品コード	JT-C650						
取付方法	ナット又は クリップ	キー 回転角度	90度	キー 抜差し位置	1ヶ所又は 2ヶ所	キー種類	100種類

JT-C940-1

図面 /

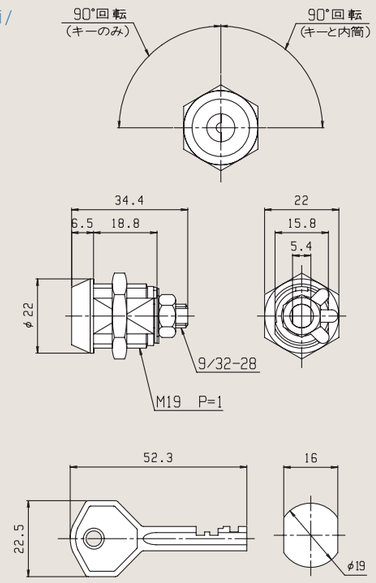

商品名	C940

材質	本体 (外筒)ZDC (内筒)真鍮 鍵 真鍮	表面加工	本体 クローム 鍵 ニッケル	重量	90.0g
商品コード	JT-C940-1	商品説明	カムは付いていません		
取付方法	ナット	キー 回転角度	90度	キー 抜差し位置	1ヶ所	キー種類	10000種類

JT-RI058

図面 /

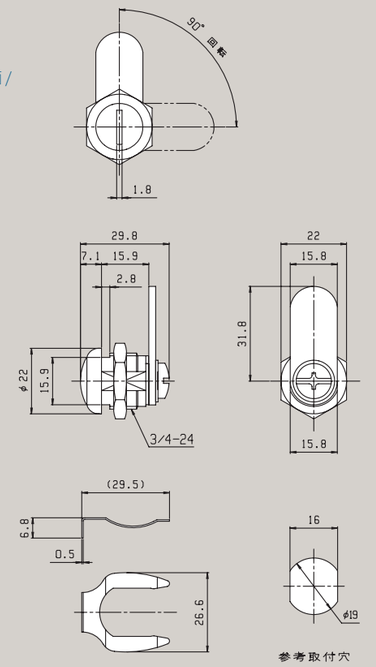

商品名	RI058

材質	ZDC	表面加工	クローム	重量	49.0g
商品コード	JT-RI058	商品説明	シリンダーはマイナスドライバー又はコインで回転 / クリック機能付		
取付方法	ナット又はクリップ	キー 回転角度	90度	キー 抜差し位置	–	キー種類	–

JT-RL058

図面 /

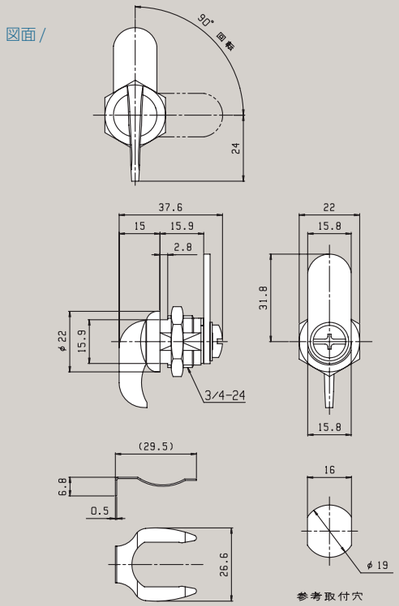

商品名	RL058

材質	ZDC	表面加工	クローム	重量	57.0g
商品コード	JT-RL058	商品説明	レバーハンドルタイプ / クリック機能付		
取付方法	ナット又はクリップ	キー 回転角度	90度	キー 抜差し位置	–	キー種類	–

JT-RT058

図面 /

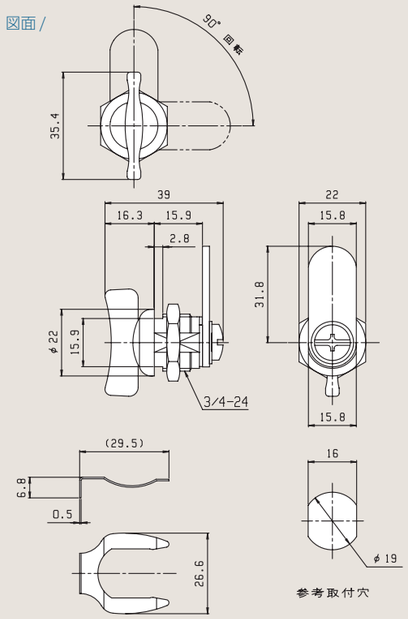

商品名	RT058

材質	ZDC	表面加工	クローム	重量	57.0g
商品コード	JT-RT058	商品説明	レバーハンドルタイプ / クリック機能付		
取付方法	ナット又はクリップ	キー 回転角度	–	キー 抜差し位置	–	キー種類	–

HINOMOTO

JT-RT657

図面 /

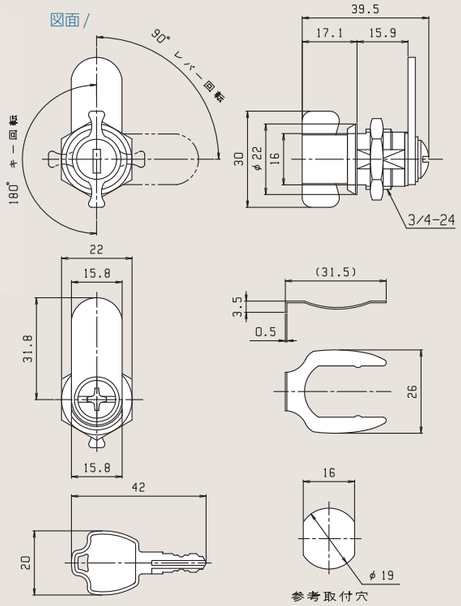

商品名	RT657(RT657-2)

材質	本体 ZDC / 鍵 真鍮	表面加工	本体 クローム / 鍵 ニッケル	重量	73.0g
商品コード	JT-RT657	商品説明	リバーシブルキー仕様 / クリック機能付		
取付方法	ナット又はクリップ	キー回転角度	180度	キー抜差し位置	1ヶ所又は2ヶ所
キー種類	100種類				

P200H-ZKT

図面 /

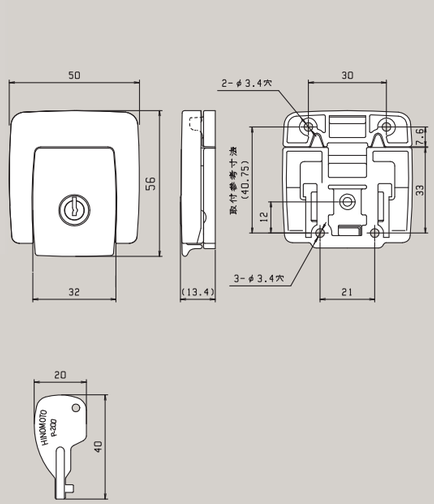

商品名	200 ドローボルト　黒塗装

材質	ZDC	表面加工	黒塗装	重量 145.0g
商品コード	P200H-ZKT			
商品説明	＜他の表面仕上げ＞ クローム　ワンタッチで閉まります。			

P083H-SNT

図面 /

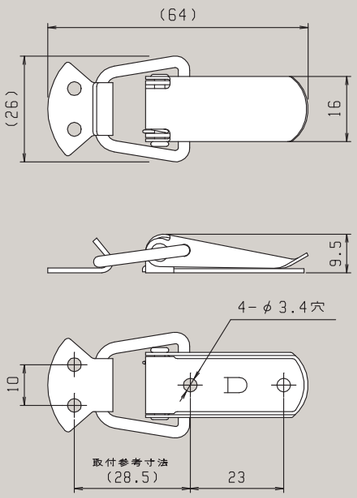

商品名	83 パチン錠　ガラニッケル

材質	SPCC	表面加工	ｶﾞﾗﾆｯｹﾙ	重量 20.0g
商品コード	P083H-SNT			
商品説明	ステンレスタイプも有ります。			

P403H-SUS

図面 /

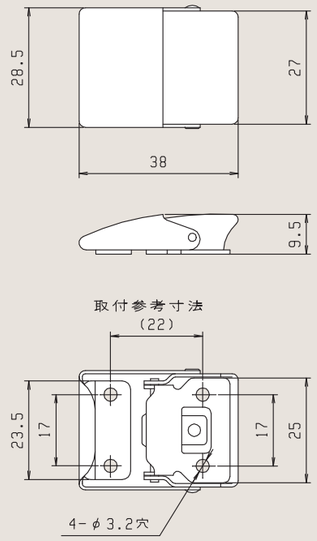

商品名	403 パチン錠　ステンレス　下がり付

材質	SUS	表面加工	ﾊﾞﾚﾙ	重量 23.0g
商品コード	P403H-SUS			
商品説明	材質違いで真鍮・SPCC 仕様も有ります。 （クロームメッキ）			

P404ARI-SCR3

図面 /

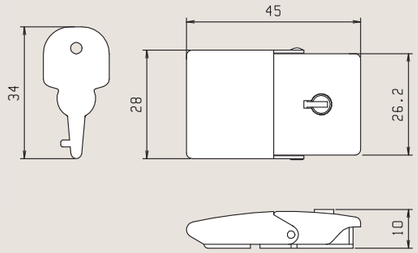

商品名	404 パチン錠　鍵付　クローム
材質	SPCC
表面加工	クローム
重量	32.0g
商品コード	P404ARI-SCR3
商品説明	鍵無しタイプも有ります。鍵のみの販売も可能です。 材質違いでステンレス・真鍮（クロームメッキ）仕様も有ります。

K660H-P01

図面 /

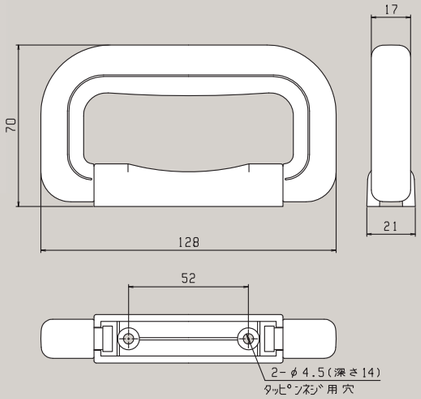

商品名	660 取手　ブラック
材質	ﾊﾝﾄﾞﾙ PP　ﾍﾞｰｽ ABS
重量	77.0g
商品コード	K660H-P01

HS5000HAS-P01

図面 /

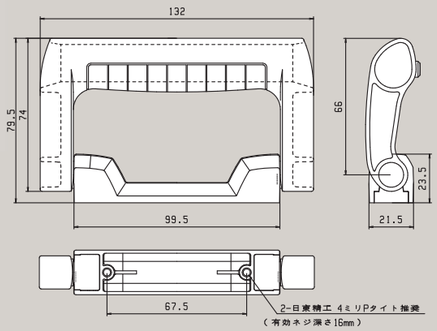

商品名	HS5000 ハンドル　ASSY 黒
材質	PP、PA6、PU
表面加工	ﾊﾝﾄﾞﾙﾍﾞｰｽ塗装
重量	60.0g
商品コード	HS5000HAS-P01
商品説明	バネ付きハンドル。 中空軽量ハンドル、ベース・シルバーも有ります。

D110RJ-ZCRA

図面 /

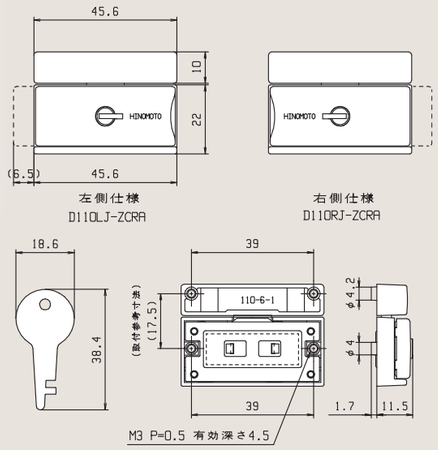

商品名	110 横引錠　右　クロームアラシ
材質	ZDC
表面加工	クロームアラシ
重量	54.0g
商品コード	D110RJ-ZCRA
商品説明	左タイプも有ります。

HINOMOTO

D120AL-ZCRA

図面 /

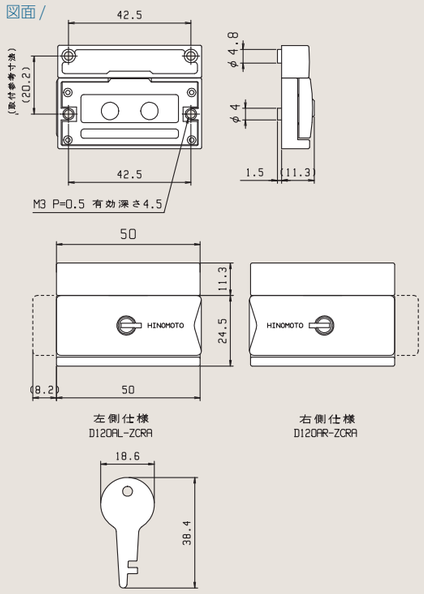

商品名	120 足長横引錠　左　クロームアラシ
材質	ZDC
表面加工	ｸﾛｰﾑｱﾗｼ
重量	58.0g
商品コード	D120AL-ZCRA
商品説明	右タイプも有ります。

L000-COVER

図面 /

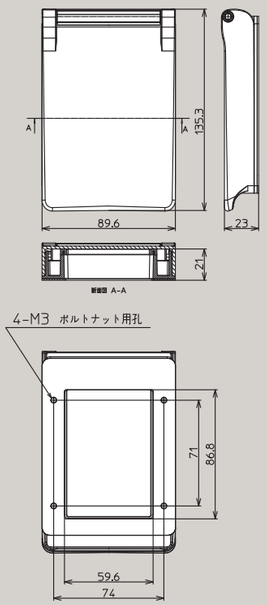

商品名	ロッカー錠前　樹脂カバー
材質	本体 AES　ﾊﾟｯｷﾝ シリコン　ｼｬﾌﾄ SUS
商品コード	L000-COVER

L001-P09

図面 /

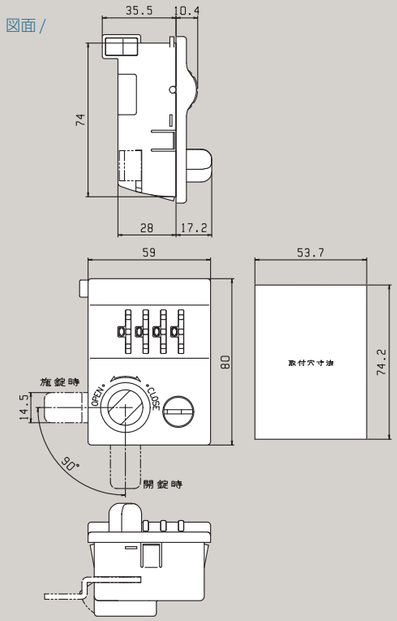

商品名	001 ロッカー錠　グレー
材質	本体 ABS　ｶﾑ SPCC
重量	172.0g
商品コード	L001-P09
商品説明	ロッカーやプライベートボックスなどにご使用になれます。 特定の方が使用するタイプと不特定の方が使用するタイプの2通りあります。 設定番号がわからなくなった場合は設定番号検索ができます。

図面 /

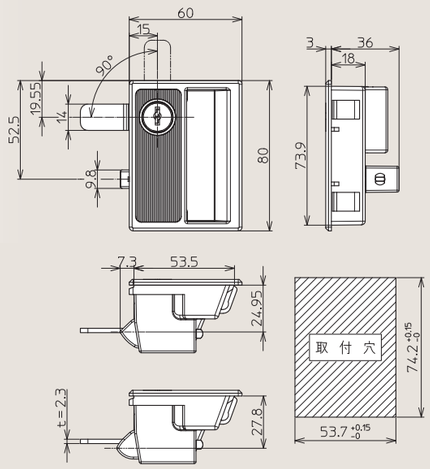

商品名	SS ロック
材質	本体 ABS　ﾗｯﾁ POM　ｶﾑ SPCC
	鍵 真鍮

L800NS-P01

図面 /

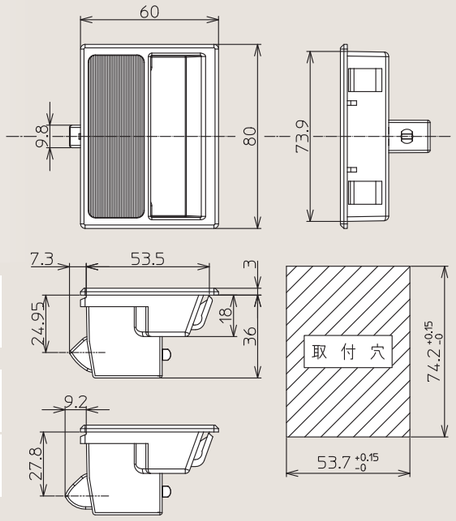

商品名	SN ロック
材質	本体 ABS　ラッチ POM
商品コード	L800NS-P01

P600H-SKD

図面 /

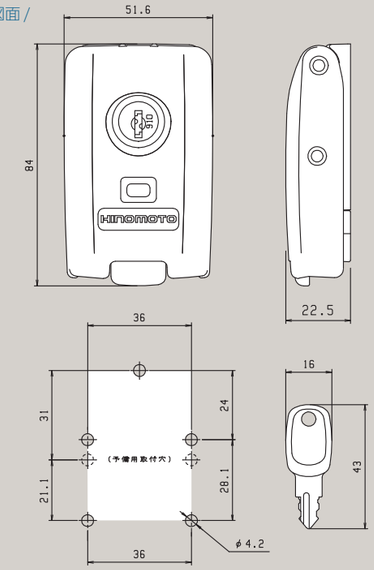

商品名	600 パチン錠	
材質	カバー PA6　ベース ZDC	重量158.0g
商品コード	P600H-SKD	
商品説明	施錠時は表示窓が赤くなります。	

取付参考　穴寸法

P001-P01

商品名	001 ワンタッチ錠	
材質	カバー PA6GF30　ベース ZDC	重量174.0g
商品コード	P001-P01	

図面 /

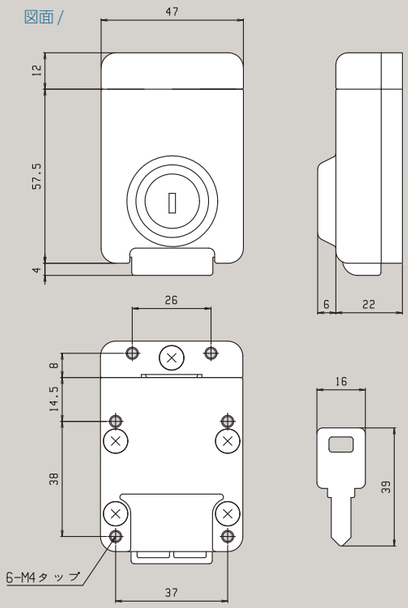

HINOMOTO

industrial medical caster

産業医療用キャスター

- 手元式ブレーキキャスター
- 足踏みブレーキキャスター
- デザインキャスター
- 重量キャスター

あらゆるシーンで必要なアイテムが豊富にラインナップされています。

RBSX-IDB75AS

商品名	RBS Φ75 キャスター
商品コード	RBSX-IDB75AS

商品説明

タイヤ回転とのシングルブレーキとなり、操作部の形状はスライド式とツマミ式の 2 種類になります。

2 輪止め

4 輪止めも可能

（4 輪止めの場合、ツマミ式のみになります ）

取付方法

ボルトタイプ
プレートタイプ

図面 /

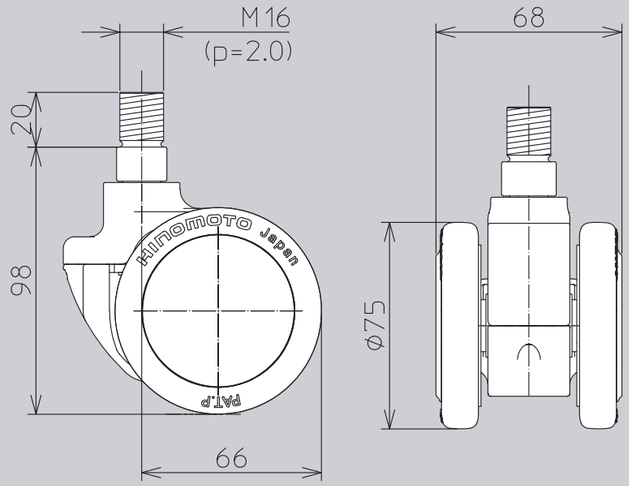

産業医療用キャスター

商品名　IDs Φ50 アジャスターキャスター

商品説明

昇降機能があり、高さの調節が可能です、タイヤ回転と旋回のダブルブレーキになります。

取付方法

ボルトタイプ
プレートタイプ

図面 /

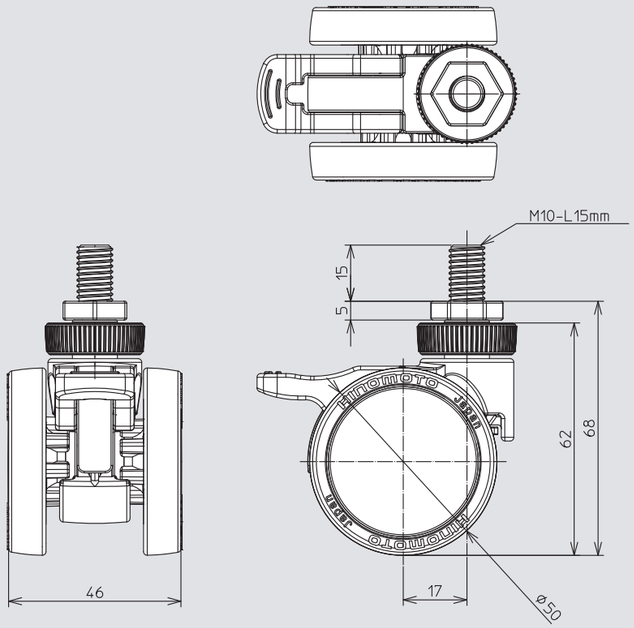

RBSX-IDB50AS

商品名　RBS Φ50 キャスター

商品コード　RBSX-IDB50AS

商品説明

タイヤ回転のみシングルブレーキとなり、操作部の形状はスライド式とツマミ式の 2 種類になります。

2 輪止め
4 輪止めも可能
（4 輪止めの場合、ツマミ式のみになります ）

取付方法

プレートタイプ

図面 /

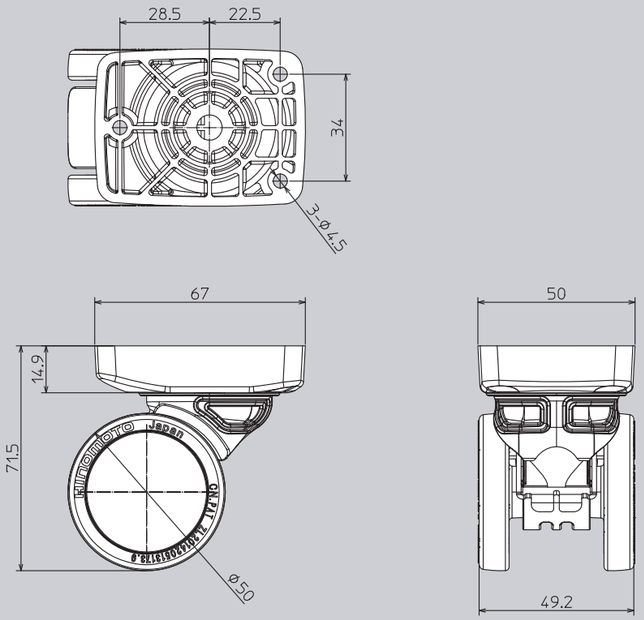

industrial medical caster

産業医療用キャスター

RBSX-IDB100AS

商品名	RBS Φ100 キャスター
商品コード	RBSX-IDB100AS

商品説明

タイヤ回転のみシングルブレーキとなり、操作部の形状はツマミ式のみになります。

2 輪止め

4 輪止めも可能

取付方法

ボルトタイプ

図面 /

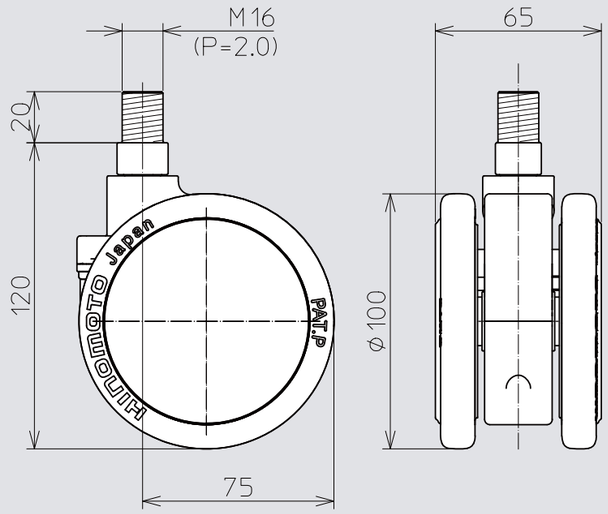

HINOMOTO

architectural hardware

建築金物

・ドアガード
・フランス落とし丁番など

建築業界で必要な商品がラインナップされています。

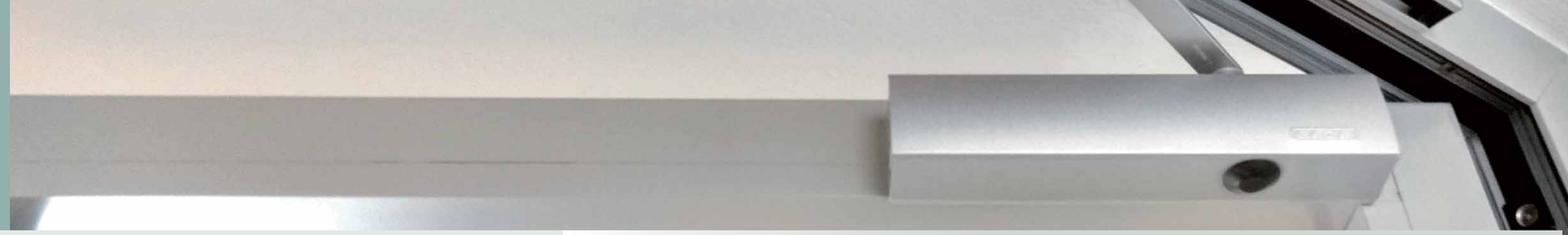

THK-72282

図面 /

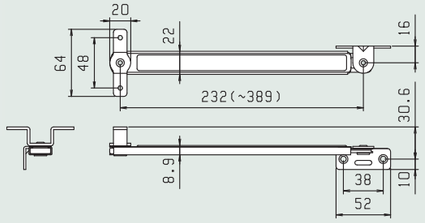

商品名	アームストッパー高受け仕様
材質	ステンレス
商品コード	THK-72282
商品説明	＜他の表面仕上げ＞真鍮・シルバー耐震対応

IHDG4-ZBRZ

図面 /

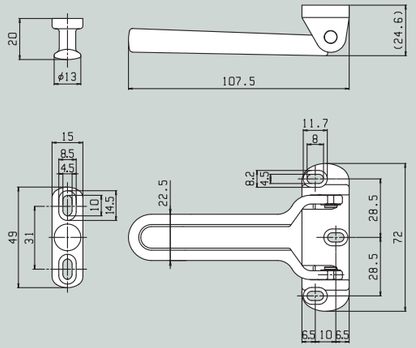

商品名	耐震型ドアガード ブロンズ		
材質	ZDC	表面加工 真鍮ﾌﾞﾛﾝｽﾞ	重量178.0g
商品コード	IHDG4-ZBRZ		
商品説明	＜他の表面仕上げ＞真鍮・シルバー耐震対応		

IHDG01-ZPCR

図面 /

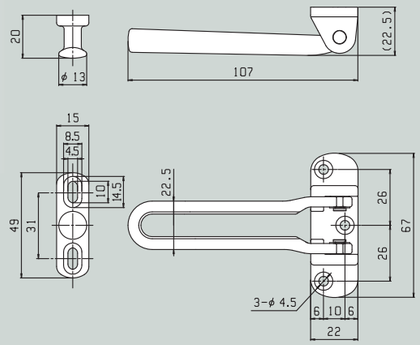

商品名	ドアガート　シルバー		
材質	ZDC	表面加工 ｿﾌﾄｸﾛｰﾑ	重量160.0g
商品コード	IHDG01-ZPCR		
商品説明	＜他の表面仕上げ＞真鍮・真鍮ブロンズ		

フランス落とし

商品名	フランス落とし		
材質	ZDC2	表面加工	ｿﾌﾄｸﾛｰﾑ

図面 /

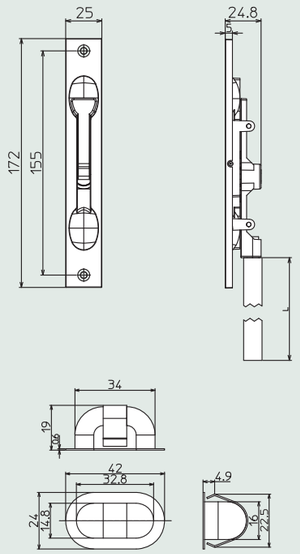

HINOMOTO

finished product

完成品

・チェアハンガー
・チェアポケット

アイディア豊かな商品がラインナップされています。

IHF09-P01

チェアハンガー

商品名	チェアーハンガー 服の神　ブラック	
材質	ABS	重量330.0g
商品コード	IHF09-P01	
商品説明	＜色の種類＞P01 ブラック・P09 グレー	

図面 /

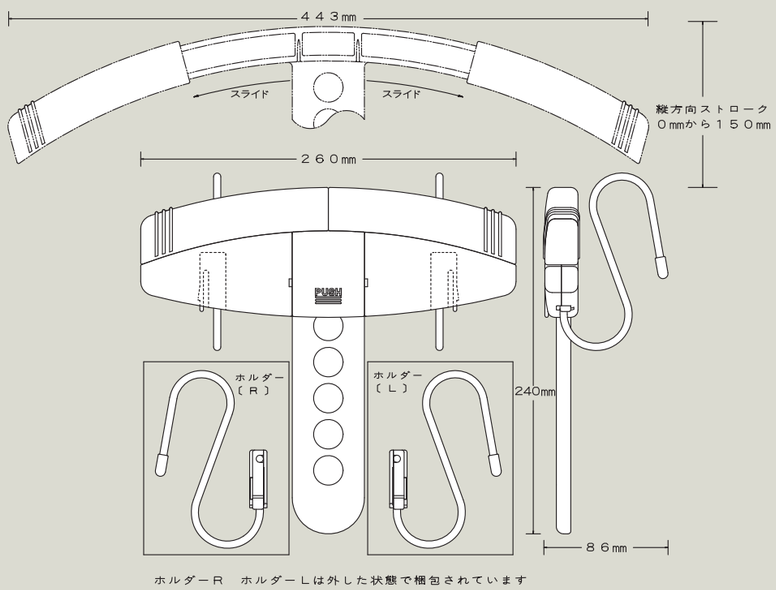

ホルダーR　ホルダーLは外した状態で梱包されています

IHF02-P01

01 チェアハンガーをセットします

02 高さを調整します

03 アームを広げます

使い方

01 本体にホルダーを取り付けます。レバーで外せます。

02 背もたれにホルダーを挟んでしっかりと固定します。

03 アームを広げます。
PUSH ボタンで下げます。

04 背もたれに合わせてホルダーを手で曲げて調節可能です。

05 脱いだ上着を
キレイに掛けられます。

IHF10-P01

チェアポケット

商品名	「服の神」チェアポケット
材質	再生ポリエステル
商品コード	IHF10-P01
商品説明	チェアハンガー服の神の公式専用オプション品。 冬場に着るロングコート等、丈の長い上着を汚さずにイスに掛けられます。
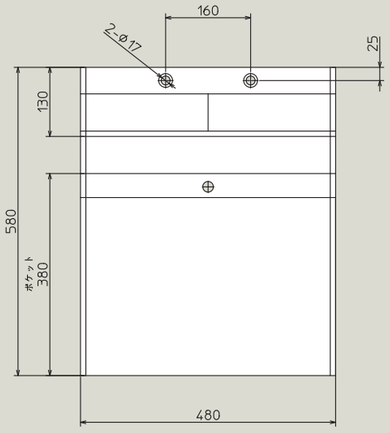
図面 /